POZNÁMKA

- STÁVAJÍCÍ PÁTEŘNÍ ROZVODY BUDOU DEMONTOVÁNY A NAHRAZENY NOVÝMI
- STUDENÁ VODA BUDE REKONSTRUOVÁNA OD VODOMĚRNÉ SESTAVY A TO VČETNĚ
- TEPLÁ VODA BUDE REKONSTRUOVÁNA OD MALÉ PŘEDÁVACÍ STANICE
- NOVĚ BUDE ZA VODOMĚREM ZŘÍZENA SAMOSTANÁ VĚTEV POTRUBÍ PRO POŽÁRNÍ VODU
- POTRUBÍ PÁTEŘNÍCH LEŽATÝCH ROZVODŮ BUDE KOMPLETNĚ VYMĚNĚNO ZA NOVÉ VÍCEVRSTVÉ POTRUBÍ PP-RCT V NAVRŽENÝCH DIMENZÍCH
- PÁTEŘNÍ POTRUBÍ VEDE KOLEKTOREM A TECHNICKÝM PODZEMÍM ULOŽENÉ NA KONZOLÁCH ČI ZAVĚŠENÉ POD STROPEM NA OCELOPLECHOVÝCH ŽLABECH
- V BUDOVĚ "C" BUDE TÉŽ VYMĚNĚNY HLAVNÍ PÁTEŘNÍ ROZVODY ROZŠÍŘENÉ O SAMOSTATNOU VĚTĚV PRO POŽÁRNÍ VODU
- STÁVAJÍCÍ ODBOČKY JAK DO STOUPACÍHO POTRUBÍ "V-1-C", TAK PŘIPOJOVACÍ POTRUBÍ K SOCIÁLKÁM A SPRCHÁM A K DVĚMA STOUPACÍM POTRUBÍM POŽÁRNÍ VODY BUDOU PŘEPOJENY NA NOVÉ POTRUBÍ A ZÁROVEŇ STÁVAJÍCÍ UAZVÍRACÍ ARMATURY NAHRAZENY NOVÝMI - DÁLE POTRUBÍ ZŮSTANE STÁVAJÍCÍ
- STÁVAJÍCÍ POTRUBÍ BUDE DEMONTOVÁNO A NAHRAZENO NOVÝM VE STEJNÝCH ČI PŮVODNÍCH TRASÁCH
- VŠECHNA PÁTEŘNÍ POTRUBÍ BUDOU PROVEDENA V MIN. SKLONU 0,3% NENÍ LI TOMU UVEDENO JINAK
- VEŠKERÉ PÁTEŘNÍ ROZVODY POTRUBÍ BUDOU OPATŘENY POTRUBNÍ IZOLACÍ DLE ČSN 75 5409 (VIZ. PŘILOŽENÁ TABULKA)
- UCHYCENÍ POTRUBÍ BUDE PROVEDENO DLE MONTÁŽNÍHO NÁVODU VÝROBCE POTRUBÍ (VIZ. PŘILOŽENÁ TABULKA) - PÁTEŘNÍ ROZVODY BUDOU UCHYCENY STÁVAJÍCÍM ZPŮSOBEM NA KONZOLÁCH ČI VE ŽLABECH POD STROPEM - POKUD BUDE VZDÁLENOST STÁVAJÍCÍCH NOSNÍKŮ VĚTŠÍ NEŽ UDÁVÁ TABULKA BUDOU MEZI NĚ VLOŽENY NOVÉ DOPLŇUJÍCÍ
- PŘI PRŮCHODU VODOVODNÍHO POTRUBÍ DO JINÉHO POŽÁRNÍHO ÚSEKU (SKRZ STROPNÍ ČI DĚLÍCÍ KONSTRUKCE) BUDE POTRUBÍ OPATŘENO POŽÁRNÍ OCHRANNOU PŘEPÁŽKOU ČI MANŽETOU - KE KAŽDÉMU PROTIPOŽÁRNÍMU PROSTUPU BUDE VYLEPEN IDENTIFIKAČNÍ ŠTÍTEK
- UZAVÍRACÍ ARMATURY BUDOU U SOCIÁLNÍCH ZAŘÍZENÍ A SPRCH ROZŠÍŘENY O ZPĚTNOU KLAPKU A VYPOUŠTĚCÍ VENTIL
- VEŠKERÉ ARMATURY NAVRHUJEME SJEDNOTIT A TO V PROVEDENÍ CELOMOSAZNÉM, PONIKLOVANÉM - JEDNOPÁKOVÉM
- NA PÁTEŘNÍCH ROZVODECH BUDE UŽITO KOMPENZAČNÍCH SMYČEK DLE MONTÁŽNÍHO NÁVODU VÝROBCE
- KE VŠEM ARMATURÁM, HLAVNĚ NA ODBOČOVACÍCH UZLECH BUDOU ZŘÍZENY NESMAZATELNÉ CEDULKY S OZNAČENÍM (ČÍSLO STOUPAČKY A NÁZEV ZÁSOBOVACÍCH MÍST)

- PŘI REALIZACI STAVBY BUDOU DODRŽENY PLATNÉ ČSN A MONTÁŽNÍ NÁVODY VÝROBCŮ DODÁVANÝCH MATERIÁLŮ

DETAIL Č.1 - NAPOJENÍ STOUPACÍHO POTRUBÍ Z PÁTEŘNÍHO ROZVODU

PRO ODBOČENÍ SMĚREM DO SVISLÉHO (STOUPACÍHO) POTRUBÍ: V-1-C

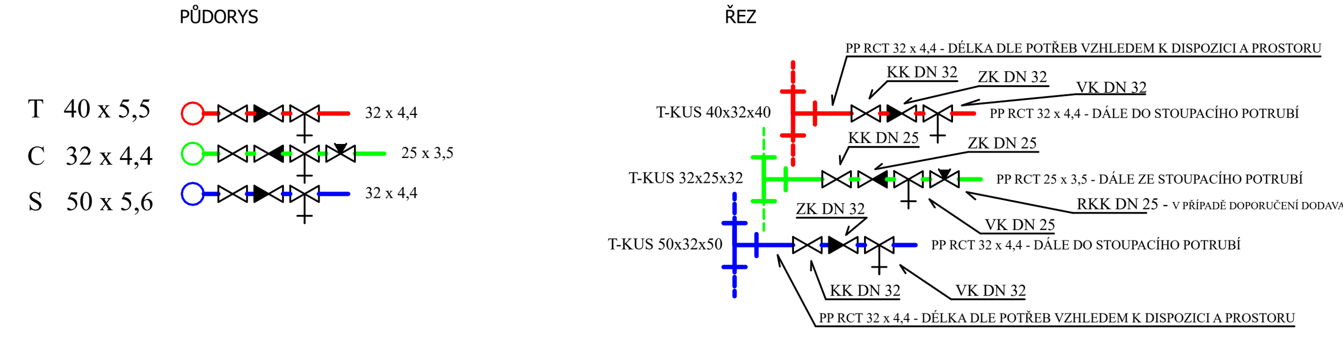

DETAIL Č.2 - VODOMĚRNÁ SESTAVA + ROZBOČENÍ PRO POŽÁRNÍ VODU + 1. ROZBOČOVACÍ UZEL

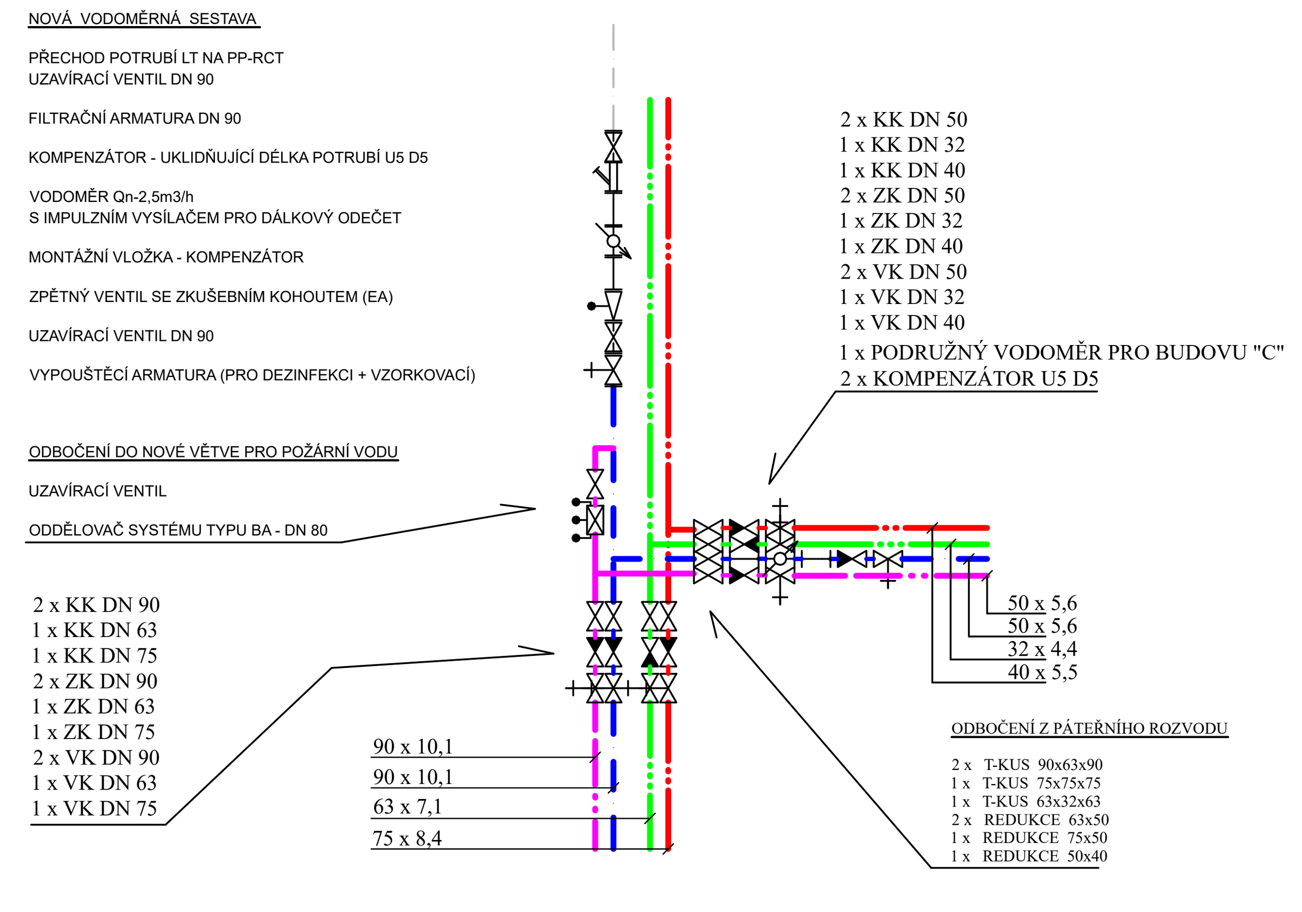

IZOLACE VODOVODNÍHO POTRUBÍ

Izolace potrubí bude provedena dle ČSN 75 5409
a dle vyhlášky č. 193/2007 Sb. a TNI CEN/TR 16355.
Izolace bude provedena z pěnového polyetylenu návlekového např. MIRELON či TUBEX

STUDENÁ VODA		TEPLÁ VODA + CIRKULACE	
ROZMĚR POTRUBÍ	TLOUŠŤKA IZOLACE	ROZMĚR POTRUBÍ	TLOUŠŤKA IZOLACE
20 x 2,8	15 mm	20 x 2,8	20 mm
25 x 3,5	15 mm	25 x 3,5	20 mm
32 x 4,4	15 mm	32 x 4,4	30 mm
40 x 5,5	20 mm	40 x 5,5	30 mm
50 x 5,6	25 mm	50 x 5,6	40 mm
63 x 7,1	30 mm	63 x 7,1	50 mm
75 x 8,4	30 mm	75 x 8,4	60 mm
90 x 10,1	30 mm	90 x 10,1	70 mm
110 x 12,3	30 mm	110 x 12,3	90 mm

MAXIMÁLNÍ VZDÁLENOST PODPOR VÍCEVRSTVÝCH TRUBEK PP-RCT PRO VODOROVNÉ POTRUBÍ

Pro svislá potrubí všech druhů trubek se maximální vzdálenost podpor násobí koeficientem 1,3.

ROZMĚR POTRUBÍ mm	SV cm	TV + C cm
20 x 2,8	100	80
25 x 3,5	105	85
32 x 4,4	120	100
40 x 5,5	120	110
50 x 5,6	140	130
63 x 7,1	150	140
75 x 8,4	165	160
90 x 10,1	175	170
110 x 12,3	185	175

PŮDORYS VODOVOD - REKONSTRUKCE
BUDOVA C - SUTERÉN

BAZÉN + TĚLOCVIČNA

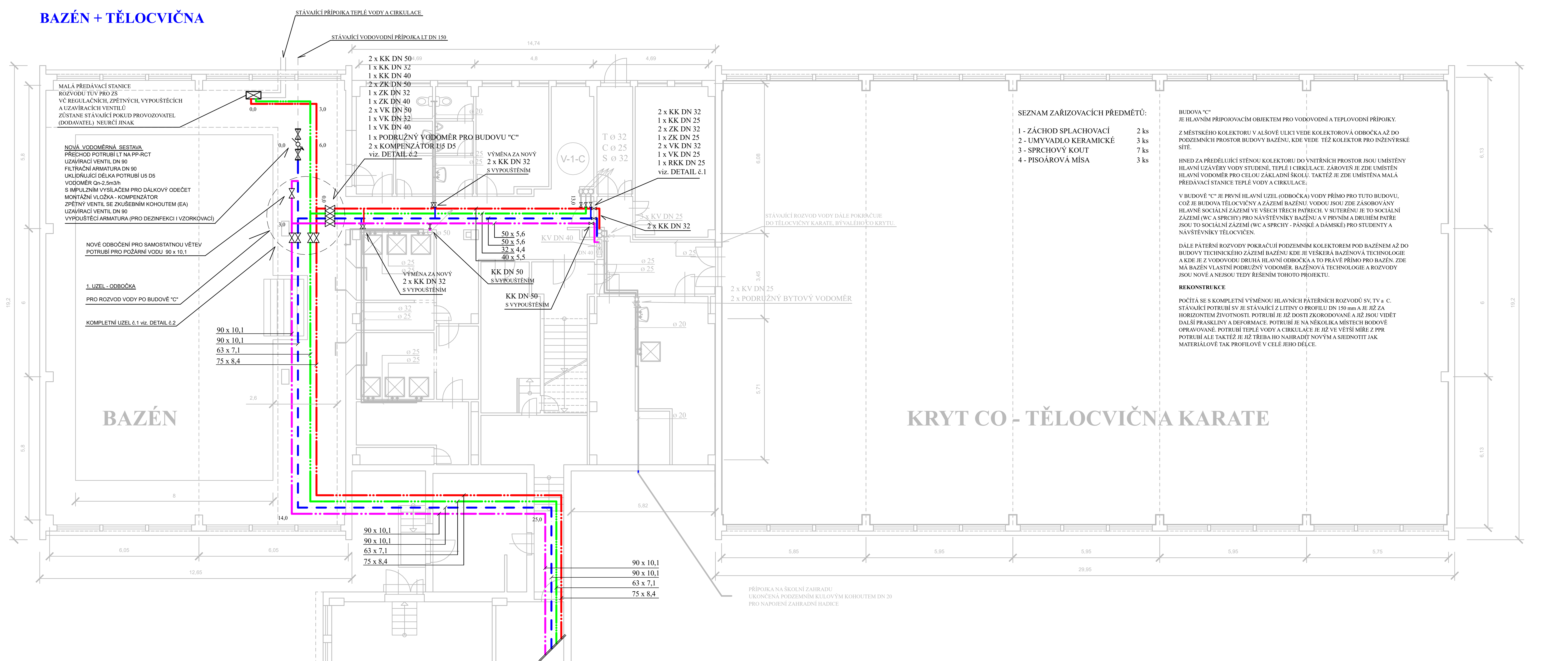

SEZNAM ZAŘIZOVACÍCH PŘEDMĚTŮ:

1 - ZÁCHOD SPLACHOVACÍ	2 ks
2 - UMYVADLO KERAMICKÉ	3 ks
3 - SPRCHOVÝ KOUT	7 ks
4 - PISOÁROVÁ MÍSA	3 ks

BUDOVA "C"
JE HLAVNÍM PŘIPOJOVACÍM OBJEKTEM PRO VODOVODNÍ A TEPLOVODNÍ PŘÍPOJKY.

Z MĚSTSKÉHO KOLEKTORU V ALŠOVĚ ULICI VEDE KOLEKTOROVÁ ODBOČKA AŽ DO PODZEMNÍCH PROSTOR BUDOVY BAZÉNU, KDE VEDE TÉŽ KOLEKTOR PRO INŽENÝRSKÉ SÍTĚ.

HNED ZA PŘEDĚLUJÍCÍ STĚNOU KOLEKTORU DO VNITŘNÍCH PROSTOR JSOU UMÍSTĚNY HLAVNÍ UZÁVĚRY VODY STUDENÉ, TEPLÉ I CIRKULACE. ZÁROVEŇ JE ZDE UMÍSTĚN HLAVNÍ VODOMĚR PRO CELOU ZÁKLADNÍ ŠKOLU. TAKTÉŽ JE ZDE UMÍSTĚNA MALÁ PŘEDÁVACÍ STANICE TEPLÉ VODY A CIRKULACE.

V BUDOVĚ "C" JE PRVNÍ HLAVNÍ UZEL (ODBOČKA) VODY PŘÍMO PRO TUTO BUDOVU, COŽ JE BUDOVA TĚLOCVIČNY A ZÁZEMÍ BAZÉNU. VODOU JSOU ZDE ZÁSOBOVÁNY HLAVNĚ SOCIÁLNÍ ZÁZEMÍ VE VŠECH TŘECH PATRECH. V SUTERÉNU JE TO SOCIÁLNÍ ZÁZEMÍ (WC A SPRCHY) PRO NÁVŠTĚVNÍKY BAZÉNU A V PRVNÍM A DRUHÉM PATŘE JSOU TO SOCIÁLNÍ ZÁZEMÍ (WC A SPRCHY - PÁNSKÉ A DÁMSKÉ) PRO STUDENTY A NÁVŠTĚVNÍKY TĚLOCVIČEN.

DÁLE PÁTEŘNÍ ROZVODY POKRAČUJÍ PODZEMNÍM KOLEKTOREM POD BAZÉNEM AŽ DO BUDOVY TECHNICKÉHO ZÁZEMÍ BAZÉNU KDE JE VEŠKERÁ BAZÉNOVÁ TECHNOLOGIE A KDE JE Z VODOVODU DRUHÁ HLAVNÍ ODBOČKA A TO PRÁVĚ PŘÍMO PRO BAZÉN. ZDE MÁ BAZÉN VLASTNÍ PODRUŽNÝ VODOMĚR. BAZÉNOVÁ TECHNOLOGIE A ROZVODY JSOU NOVÉ A NEJSOU TEDY ŘEŠENÍM TOHOTO PROJEKTU.

REKONSTRUKCE

POČÍTÁ SE S KOMPLETNÍ VÝMĚNOU HLAVNÍCH PÁTEŘNÍCH ROZVODŮ SV, TV a C. STÁVAJÍCÍ POTRUBÍ SV JE STÁVAJÍCÍ Z LITINY O PROFILU DN 150 mm A JE JIŽ ZA HORIZONTEM ŽIVOTNOSTI. POTRUBÍ JE JIŽ DOSTI ZKORODOVANÉ A JIŽ JSOU VIDĚT DALŠÍ PRASKLINY A DEFORMACE. POTRUBÍ JE NA NĚKOLIKA MÍSTECH BODOVĚ OPRAVOVANÉ. POTRUBÍ TEPLÉ VODY A CIRKULACE JE JIŽ VE VĚTŠÍ MÍŘE Z PPR POTRUBÍ ALE TAKTÉŽ JE JIŽ TŘEBA HO NAHRADIT NOVÝM A SJEDNOTIT JAK MATERIÁLOVĚ TAK PROFILOVĚ V CELÉ JEHO DÉLCE.

LEGENDA STÁVAJÍCÍCH ZAŘIZOVACÍCH PŘEDMĚTŮ

- ZÁCHOD SPLACHOVACÍ
- UMÝVADLO KERAMICKÉ
- SPRCHOVÝ KOUT
- PISOÁROVÁ KERAMICKÁ MÍSA
- VÝLEVKA KERAMICKÁ

OZNAČENÍ ARMATUR A DALŠÍCH ZAŘÍZENÍ

- KULOVÝ KOHOUT VČ DIMENZE
- ZPĚTNÁ KLAPKA
- VÝTOKOVÝ KOHOUT KULOVÝ KOHOUT S VÝTOKEM
- REGULAČNÍ (VYROVNÁVACÍ) KULOVÝ KOHOUT
- FILTR
- VODOMĚR (HLAVNÍ, PODRUŽNÝ)
- (H) - VNITŘNÍ HYDRANTOVÝ HADICOVÝ SYSTÉM

LEGENDA STÁVAJÍCÍCH SÍTÍ

PÁTEŘNÍ ROZVOD STUDENÉ PITNÉ VODY (A ODBOČKY KE STOUPAČKÁM)
PÁTEŘNÍ ROZVOD TEPLÉ VODY (A ODBOČKY KE STOUPAČKÁM)
PÁTEŘNÍ ROZVOD CIRKULACE TEPLÉ VODY (A ODBOČKY KE STOUPAČKÁM)
POŽÁRNÍ VODOVOD
STÁVAJÍCÍ PŘIPOJOVACÍ POTRUBÍ TEPLÁ VODA
STÁVAJÍCÍ PŘIPOJOVACÍ POTRUBÍ STUDENÁ VODA

T 32 x 4,4
C 25 x 3,5
S 32 x 4,4
PŘECHOD DO SVISLÉHO VODOVODNÍHO POTRUBÍ - JEDNOTLIVÉ STOUPAČKY A JEJICH DIMENZE

20 x 2,8 DIMENZE POTRUBÍ (PÁTEŘNÍ, PŘIPOJOVACÍ)

V-1-C OZANČENÍ HLAVNÍHO STOUPACÍHO POTRUBÍ

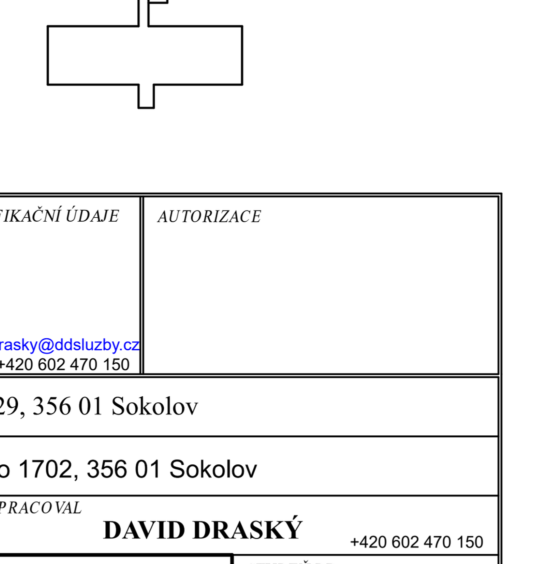

ZHOTOVITEL PD LOGO	ZHOTOVITEL PD IDENTIFIKAČNÍ ÚDAJE: **DD SLUŽBY s.r.o.** Jiráskovo nám. 816/4, 32600 Plzeň, IČ: 290 90 849, DIČ: CZ29090849, daviddrasky@ddsluzby.cz, +420 602 470 150	AUTORIZACE
INVESTOR	**Město SOKOLOV ,** Rokycanova 1929, 356 01 Sokolov	
MÍSTO STAVBY	Základní škola Sokolov, Švabinského 1702, 356 01 Sokolov	
ODPOVĚDNÝ PROJEKTANT	**Ing. Josef Janda**	VYPRACOVAL **DAVID DRASKÝ** +420 602 470 150
AKCE	**OPRAVA ROZVODŮ VODY** ZÁKLADNÍ ŠKOLA ŠVABINSKÉHO Švabinského 1702	STUPEŇ PD: DSP; DATUM: 09 / 2023; MĚŘÍTKO: 1 : 100
NÁZEV PŘÍLOHY	**PŮDORYS VODOVOD - BUDOVA C - SUTERÉN**	Č. PŘÍLOHY: **C.9.1**; Č. PARÉ: **El**