SMLOUVA O DÍLO

objednatel: Město Sokolov
se sídlem: Rokycanova 1929, 356 01 Sokolov
zastoupený: Mgr. Petrem Kubisem, starostou
IČO: 00 259 586
DIČ: CZ 00259586
bankovní spojení: [redacted]
číslo účtu:

*(dále také jen „**objednatel**" na straně jedné)*

a

zhotovitel: KALIBRA NOVA, s.r.o.
se sídlem: Hroznětínská 183, 360 01 Otovice
IČO: 25223798
DIČ: CZ25223798
zapsaná v obchodním rejstříku vedeném: Krajského soudu v Plzni, oddíl C, vložka 10208
bankovní spojení: [redacted]
číslo účtu:
jednající: Pavel Nový, jednatel

*(dále jen „**zhotovitel**" na straně druhé)*

uzavřeli níže uvedeného dne, měsíce a roku v souladu s příslušnými ustanoveními zákona č. 89/2012 Sb., občanský zákoník, ve znění pozdějších předpisů, (dále jen „občanský zákoník") tuto smlouvu o dílo na stavební práce s názvem

„Zimní stadion – výměna vchodových dveří":

Článek I.
Úvodní ustanovení a definice pojmů

I.1 Používají-li se v této smlouvě dále uvedené pojmy, mají tento význam, nevyplývá-li z kontextu textu jiný význam:

a) Nabídka zhotovitele: soupis výkonů a položkový rozpočet.
b) Budova stavby: budova zimního stadionu č. p. 2287.
c) Pozemky stavby: pozemek p. č. 2527 v k. ú. a obci Sokolov.
d) Předmětná stavba: stavba s názvem: „Zimní stadion – výměna vchodových dveří".

I.2 Zhotovitel prohlašuje, že je držitelem potřebného živnostenského oprávnění, má řádné vybavení, zkušenosti, schopnosti a odborné znalosti, které jsou nezbytné ke kvalitnímu provedení díla, a disponuje dostatečnými kapacitami, aby řádně a včas provedl dílo dle této smlouvy.

I.3 Zhotovitel prohlašuje, že je schopen dílo dle této smlouvy provést ve stanovené době a ve sjednané kvalitě a že si je vědom skutečnosti, že objednatel má značný zájem nejen na řádném a včasném provedení díla, které je předmětem této smlouvy, ale i řádném a včasném postupu provádění díla, v čase a kvalitě stanovených touto smlouvou.

I.4 Smluvní strany berou na vědomí, že účelem této smlouvy je dosažení takového cílového stavu, kdy zhotovitel řádně a včas provede dílo s názvem: „Zimní stadion – výměna vchodových dveří“, které bude prosté jakýchkoli vad a nedodělků a bude řádně použitelné k účelu, ke kterému je určeno, a to vše za podmínek stanovených touto smlouvou a obecně závaznými právními předpisy.

I.5 Tato smlouva je smlouvou na veřejnou zakázku s názvem „Zimní stadion – výměna vchodových dveří“ zadávanou objednatelem (dále jen „veřejná zakázka“)

Článek II.
Předmět smlouvy

II.1 Zhotovitel se touto smlouvou zavazuje provést pro objednatele řádně a včas, na svůj náklad a nebezpečí dílo v podobě Předmětné stavby a objednatel se zavazuje za provedené dílo zaplatit zhotoviteli cenu ve výši a za podmínek sjednaných touto smlouvou.

II.2 Dílo bude provedeno v rozsahu, způsobem a v jakosti stanovené:

a) zadávací dokumentací na veřejnou zakázku z 13. 02. 2025 (dále jen „zadávací dokumentace“);
b) nabídkou zhotovitele na plnění veřejné zakázky ze dne 28. 02. 2025, vč. soupisu prací, dodávek a služeb s výkazem výměr zhotovitele (dále také jen „nabídka“ nebo „nabídka zhotovitele“); a
c) obecně závaznými právními předpisy, ČSN, EN, metodikami výrobců pokud neodporují právním předpisům a ČSN a EN a veškerými písemnými pokyny a podklady předanými objednatelem zhotoviteli podle této smlouvy a případnými pozdějšími změnami shora uvedené dokumentace, které byly vyvolány potřebami zjištěnými v průběhu provádění díla, jeho zkoušení, a uvádění do provozu a/nebo z důvodu rozhodnutí či opatření orgánu státního stavebního dohledu, příp. jinými orgány příslušnými ke kontrole staveb či jinými okolnostmi smluvními stranami nepředvídanými, rozhodnutími, resp. vyjádřeními veřejnoprávních orgánů, výsledky kontrolních dnů a prováděných zkoušek s tím, že objednatel je oprávněn upravit způsob provádění díla.

Přitom platí, že předmětem díla je provedení všech činností, prací a dodávek obsažených ve výkazu výměr nebo v zadávací dokumentaci na předmětnou akci. V případě rozporů mezi výše uvedenými podklady platí, že předmět díla je definován tak, aby tento vyhověl všem požadavkům na obdobné předměty díla a mohl být ke svému účelu užíván, přičemž pokud takový rozpor nebude zasahovat do možnosti řádného užívání díla má v případě rozporů větší váhu definice dle podkladu dle výše uvedeného pořadí sestupně (nejvyšší váhu má tedy písm. a), to však neplatí, pokud nabídka zhotovitele dle písm. b) nabízí objednateli kvalitativně či kvantitativně jednoznačně výhodnější řešení.

II.3 Předmětem díla jsou rovněž činnosti, práce a dodávky, které nejsou v dokladech uvedených v tomto odstavci smlouvy obsaženy, ale o kterých zhotovitel věděl, nebo podle svých odborných znalostí vědět měl a/nebo mohl, že jsou k řádnému a kvalitnímu provedení díla dané povahy třeba. Dílo zahrnuje provedení, dodání a zajištění všech činností, prací, služeb, věcí a dodávek, nutných k realizaci díla, a v tom zejména:

a) zařízení staveniště, jeho zřízení, odstranění, zajištění, zabezpečení a napojení na inženýrské sítě, vč. nákladů spojených s užíváním veřejného prostranství, případné osazení dopravního značení (pokud bude potřeba);
b) zajištění vytýčení inženýrských sítí (tras technické infrastruktury), a to před zahájením prací na staveništi;
c) demontáž a likvidace stávajících dveří;
d) montáž nových dveří včetně zednických prací a začištění;

e) polepy dveří piktogramy, které se shodují se stávajícím označením;
f) likvidace stavebního odpadu, jeho uložení na řízenou skládku, ekologická likvidace nebo jiná jeho likvidace v souladu se zákony č. 541/2020 Sb., o odpadech ve znění pozdějších předpisů a č. 542/2020 Sb., o výrobcích s ukončenou životností, ve znění pozdějších předpisů, a doložení dokladů o této likvidaci (vážní lístky a daňové doklady), včetně úhrady poplatků za toto uložení, likvidaci a dopravu;
g) koordinaci veškerých prací s objednatelem a správcem sportoviště;
h) zajištění přístupu a bezpečného provozu v zimním stadionu;
i) zpracování a dodání dokladové části k provedenému dílu v českém jazyce, ve 3 vyhotoveních v tištěné podobě a v 1 vyhotovení v elektronické podobě na nosiči USB – formát *.pdf, a
j) průběžného denního úklidu staveniště, případně výstavbou dotčených pozemků a komunikací;
k) provedení závěrečného úklidu dokončeného díla a celého okolí staveniště, případně výstavbou dotčených pozemků a komunikací, vč. jejich uvedení do původního či s objednatelem dohodnutého stavu;
l) součinnost a účast zhotovitele na všech jednáních a místních šetřeních v souvislosti s kontrolními prohlídkami Předmětné stavby;
m) zajištění všech požadavků v rámci BOZP;

to vše v místě provádění díla dle této smlouvy, nevyplývá-li z povahy věci jinak.

II.4 V pochybnostech, zda určitá část díla je součástí díla dle této smlouvy či nikoliv, se má za to, že jeho součástí jsou veškeré stavební a související práce a dodávky nutné k užívání Předmětné stavby a jejímu užívání v souladu s účelem stanoveným v zadávací dokumentaci.

II.5 Dílo bude provedeno v normové jakosti dle platných ČSN a EN s použitím výrobků nejvyšší kvalitativní třídy jakosti.

II.6 Účelem této smlouvy je včasné a řádné předání provozuschopné Předmětné stavby jako dokončeného díla definovaného zadávací dokumentací.

II.7 Zhotovitel se zavazuje provést Předmětnou stavbu vlastním jménem, na vlastní nebezpečí, odpovědnost a náklady.

II.8 Zhotovitel bude provádět Předmětnou stavbu po etapách a to tak, aby byl zajištěn plný chod zimního stadionu. Návrh provádění Předmětné stavby a její etapizaci je zhotovitel povinen projednat s objednatelem, správcem sportoviště a nechat písemně schválit technickým dozorem stavitele a objednatelem.

II.9 Zhotovitel bere na vědomí, že musí postup svých prací koordinovat i se stavbou nového schodiště hlavního vstupu do zimního stadionu.

Článek III.
Čas plnění

III.1 Termín plnění předmětu smlouvy podle předchozího článku jsou následující:

III.1.1 Předání staveniště: zhotovitel je povinen převzít staveniště 14.05.2025.

III.1.2 Zahájení provádění Předmětné stavby: o okamžiku zahájení provádění Předmětné stavby je zhotovitel povinen objednatele bezodkladně písemně vyrozumět min. 5 pracovních dní před dnem zahájení.

III.1.3 Dokončení a předání Předmětné stavby: nejpozději do 14.07.2025.

III.2. V případě, že koordinátor bezpečnosti a ochrany zdraví při práci na staveništi, osoba vykonávající za objednatele inženýrsko – investorskou činnost na stavbě (dále jen „osoba vykonávající technický dozor stavitele“), objednatel nebo jiná k tomu oprávněná osoba (např. oblastní inspektorát práce) přeruší

práce na staveništi z důvodu nekvalitního provádění prací nebo porušení pravidel bezpečnosti a ochrany zdraví při práci, toto přerušení nebude mít vliv na lhůtu provedení díla uvedenou v ustanovení odst. III.1.3 tohoto článku.

III.3 Předmětná stavba bude dokončena a závazek zhotovitele k jejímu provedení splněn předáním Předmětné stavby objednateli po provedení všech zkoušek, předepsaných zvláštními předpisy a závaznými normami (ČSN) s kladným výsledkem. Předložení těchto dokladů o těchto zkouškách jsou podmínkou převzetí díla objednatelem. Dílo bude bez vad a nedodělků bránících užívání Předmětné stavby k jejímu účelu a bude způsobilé k užívání. Splnění závazku provést dílo ze strany zhotovitele je podmíněno i vyklizením staveniště a odstraněním případných škod způsobených zhotovitelem či jeho podzhotovitelů na pozemcích stavby, sousedních pozemcích a stavbách a odstranění případných škod a znečištění na přilehlých komunikacích. Za škodu dle předešlé věty se považuje i škoda na životním prostředí.

III.4 Objednatel coby zadavatel si ve smyslu ust. § 100 odst. 1 zákona č. 134/2016 Sb., o zadávání veřejných zakázek, ve znění pozdějších předpisů (dále jen „ZZVZ“), vyhradil následující změny závazku:

a) Změna závazku spočívající ve změně termínů uvedených v článku III. odst. III.1.3, a to za následujících podmínek:
   - pokud dojde k prodlení s provedením díla z důvodu prodlení třetích stran, a to z důvodu na straně výrobce nebo dodavatele;
   - v případě, že ve splnění povinnosti brání vyšší moc, která splňuje kumulativně následující znaky:
     i. objektivně znemožňuje některé ze smluvních stran v plnění některé z jejích povinností podle této Smlouvy (objektivní nemožnost je v příčinné souvislosti s touto událostí),
     ii. tuto událost nemohla příslušná smluvní strana s vynaložením odborné péče zjistit ani předvídat před uzavřením Smlouvy,
     iii. tato událost je mimo vliv smluvních stran a žádná ze Smluvních stran nemohla této události zamezit,
   - z důvodu zpřísnění epidemiologických opatření v souvislosti s epidemií/pandemií COVID – 19;

   s tím, že v takovém případě se prodlužuje lhůta ke splnění smluvních povinností o dobu, kdy z výše uvedených důvodů nebylo možné provádět stavební práce na díle. Každý takový případ musí být zhotovitelem prokazatelně doložen tak, aby bylo zřejmé, že k prodloužení termínu nedošlo jeho nečinností nebo pochybením.

Tyto změny nebudou měnit celkovou povahu veřejné zakázky a budou podrobně popsány ve změnových listech včetně odůvodnění.

Článek IV.
Staveniště

IV.1 Objednatel se zavazuje předat staveniště zhotoviteli protokolárně nejpozději v termínu uvedeném v odst. III.1.1 smlouvy a zhotovitel se zavazuje jej od objednatele v tomto termínu převzít.

IV.2 Staveniště bude zhotoviteli předáno celé najednou.

IV.3 Zhotovitel je povinen na staveništi zachovávat čistotu a pořádek, odstraňovat denně odpady vzniklé jeho činností nebo činností jeho podzhotovitelů, to vše v souladu s příslušnými právními předpisy, a to vlastním jménem a na vlastní náklady.

IV.4 Zhotovitel je povinen zajistit dodržování předpisů o bezpečnosti práce, nakládání s odpady a nebezpečnými látkami a dalších všeobecně platných právních předpisů na Pozemcích stavby všemi subjekty, jež se na nich zdržují.

IV.5 Zhotovitel zabezpečí na vlastní náklady řádné zajištění všech strojů, materiálu a dalších movitých věcí a hlídání staveniště v potřebném rozsahu.

IV.6 Zhotovitel bude mít v průběhu realizace díla na staveništi výhradní odpovědnost za zajištění bezpečnosti všech osob, oprávněných k pohybu na staveništi, udržování staveniště v uspořádaném stavu za účelem předcházení škod.

IV.7 Zhotovitel se zavazuje, že po dobu provádění díla bude zajišťovat bezpečnost staveniště a zamezí vstupu třetích stran do prostor, které nejsou veřejnosti přístupné.

IV.8 Zhotovitel se zavazuje, že prověří skutečný stav inženýrských sítí, které se nacházejí v místě provádění díla, před započetím provádění díla se správci uvedených inženýrských sítí a současně zajistí vytýčení jejich průběhů tak, aby při provádění díla nedošlo k jejich poškození.

Článek V.
Ostatní práva a povinnosti smluvních stran

V.1 Zhotovitele zastupuje po dobu provádění Předmětné stavby ve věcech:

a) smluvních: [redacted]

b) technických: [redacted]

V.2 Objednatele zastupuje ve věcech:

a) smluvních: Mgr. Petr Kubis, starosta
b) technických: Ing. Kateřina Klepáčková, vedoucí odboru rozvoje města Městského úřadu Sokolov, [redacted]

Mgr. Josef Pudivítr, [redacted]

TDS: Daniel Hájek, e-mail: [redacted]

V.3 Zhotovitel je povinen zajistit provádění díla tak, aby byla činnost každé profese zajištěna odborným dozorem zhotovitele, který je povinen zajistit dodržování všech technologických postupů. Totéž platí pro práce podzhotovitelů. Odbornou úroveň realizovaného díla jako celku zabezpečí zhotovitel osobou odpovědnou za odborné vedení provádění Předmětné stavby. Tato odpovědná osoba potvrdí stavební deník před zahájením prací na provedení díla a po dokončení díla připojením vlastnoručního podpisu, a dále průběžně v průběhu realizace díla. Bez písemného souhlasu objednatele nelze provést změnu odpovědné osoby. Případná změna odpovědné osoby bude včetně souhlasu objednatele uvedena ve stavebním deníku. Zhotovitel zabezpečí, že odborné práce a činnosti, které nemá zapsány ve svém obchodním rejstříku nebo živnostenském oprávnění, provede poddodavatel zhotovitele s odpovídající odbornou způsobilostí. Doklady o odborné způsobilosti poddodavatele zhotovitele je povinen předložit zhotovitel objednateli před zahájením prací a dále na vyžádání objednatele průběžně v průběhu realizace díla. Pokud objednatel nesouhlasí s výběrem podzhotovitele, má právo tohoto

podzhotovitele v odůvodněných případech odmítnout. Zhotovitel v tomto případě zabezpečí výběr jiného poddodavatele s odpovídající odbornou způsobilostí

V.4 Zhotovitel se zavazuje písemně upozornit objednatele na nevhodnost, případně nepřípustnost podkladových materiálů, pokynů a věcí, které mu byly předány objednatelem, nebo objednatelem požadovaných změn, ať již z hlediska důsledků na jakost a provedení díla či rozporu s podklady pro uzavření této smlouvy, ustanoveními nebo rozhodnutími orgánů veřejné správy či obecně závaznými právními předpisy, ČSN, EN či jinými normami. V případě, že objednatel bude, i přes upozornění zhotovitele trvat na užití podkladových materiálů, pokynů a věcí, které byly zhotoviteli předány objednatelem, je zhotovitel oprávněn odmítnout jejich plnění pouze tehdy, pokud by se jejich splněním mohl vystavit správnímu či trestnímu postihu. Svá upozornění zapíše zhotovitel do stavebního deníku.

V.5 Vyvstane-li v průběhu provádění díla nutnost upřesnění způsobu jeho provedení (včetně používaných stavebních materiálů), zavazuje se zhotovitel neprodleně si vyžádat předchozí písemný souhlas či pokyn objednatele. Tím není dotčena povinnost zhotovitele dle odst. V.4. tohoto článku této smlouvy.

V.6 Zhotovitel se zavazuje zajistit, aby provádění Předmětné stavby (realizaci díla) celou dobu fakticky zajišťoval dostatečný počet pracovníků vč. a pracovníků vedení stavby. Nedodržení tohoto závazku se považuje za porušení povinnosti zhotovitele, za které lze považovat smluvní pokutu podle čl. VIII. odst. VIII.6.

V.7 Zpravidla jednou týdně budou zástupci smluvních stran provádět v místě provádění Předmětné stavby kontrolu a ověřování rozsahu již provedených stavebních prací či dodávek. Kterákoliv ze smluvních stran je oprávněna svolat kdykoliv s třídenním předstihem takovéto kontrolní jednání, kterého je druhá strana povinna se účastnit. Svolání bude prováděno zápisem do stavebního deníku nebo e-mailem na adresy podle odst. V.1, resp. V.2. Objednatel má právo kdykoliv se v místě realizace stavby přesvědčit o vykonaných stavebních dodávkách a pracích.

V.8 Objednatel si vyhrazuje právo odsouhlasit veškeré postupy prací při provádění Předmětné stavby a dále použité materiály a povrchové úpravy. Zhotovitel je povinen předložit vzorky nebo katalogové listy použitých materiálů, finálních povrchů, výrobků a zařízení, vč. jejich dodavatelů a oznámit jejich zdroje nebo dodavatele, a to minimálně 3 týdny před jejich zabudováním nebo použití na díle. Pokud se budou vlastnosti použitých materiálů, výrobků a zařízení odlišovat od požadavků uvedených v dokumentaci nebo soupisu prací, nebo má-li objednatel důvodné podezření z nedodržení požadované kvality materiálů nebo provedení prací, má právo zabezpečit s vědomím zhotovitele zkoušky materiálu a požádat zhotovitele o zastavení dotčené části stavby. Zhotovitel je povinen tuto žádost respektovat dnem doručení této žádosti. Náklady na provedení zkoušek jdou k tíži zhotovitele a zdržení způsobené zastavením stavby nemá vliv na dílčí ani konečné termíny zhotovení díla.

V.9 Práce a konstrukce, které budou v dalším postupu prací zakryty nebo se stanou nepřístupnými, je objednatel povinen včas prověřit. K jejich zakrytí musí dát zástupce objednatele písemný souhlas ve stavebním deníku. Toto prověření provede objednatel po obdržení výzvy zhotovitele dle ustanovení čl. VI. odst. VI.6 a VI.7. této smlouvy.

V.10 V pochybnostech se má za to, že pokud se k nějaké činnosti či dodávce potřebné k naplnění účelu této smlouvy a řádnému užívání předmětu díla nezavázal výslovně objednatel, je povinen tuto činnost vykonat či dodávku uskutečnit zhotovitel a tato je i součástí sjednané ceny.

V.11 Umístění poutače či jakékoliv reklamy zhotovitele na Předmětné stavbě či na Pozemcích stavby je možné pouze po předchozím písemného souhlasu objednatele.

V.12 Zhotovitel je povinen provést pro všechny své zaměstnance pracující na stavbě vstupní školení o bezpečnosti a ochraně zdraví při práci a o požární ochraně. Zhotovitel je rovněž povinen průběžně znalosti svých zaměstnanců o bezpečnosti a ochraně zdraví při práci a o požární ochraně obnovovat

a kontrolovat. Zhotovitel je povinen zabezpečit provedení vstupního školení o bezpečnosti a ochraně zdraví při práci a o požární ochraně u svých poddodavatelů podílejících se na provádění stavebních prací k realizaci předmětu plnění dle této smlouvy.

V.13 Zhotovitel se zavazuje řídit se závaznými příkazy objednatele při provádění díla, pokud tyto nejsou v rozporu s obecně závaznými právními předpisy. Takto nemůže dojít ke změně této smlouvy.

V.14 Zhotovitel je povinen být řádně pojištěn ve své odpovědnosti, mít zaplacené pojistné, přičemž:
a) má uzavřenou pojistnou smlouvu o **pojištění odpovědnosti za újmu způsobenou zhotovitelem vůči třetím osobám** ve výši min. 100 % celkové nabídkové ceny účastníka zadávacího řízení v Kč bez DPH se spoluúčastí ve výši odpovídající maximálně 3 % z celkové nabídkové ceny účastníka zadávacího řízení v Kč bez DPH.
b) má uzavřenou pojistnou smlouvu o **pojištění stavebních a montážních výkonů** ve výši min. 100 % celkové nabídkové ceny účastníka zadávacího řízení v Kč bez DPH se spoluúčastí ve výši odpovídající maximálně 3 % z celkové nabídkové ceny účastníka zadávacího řízení v Kč bez DPH.

Zhotovitel se dále zavazuje řádně a včas plnit veškeré závazky z pojistné smlouvy (smluv) pro něj plynoucí a udržovat pojistnou smlouvu (smlouvy) splňující výše uvedené požadavky po celou dobu provádění díla a splnění těchto povinností na žádost objednateli prokázat.

V.15 O jakékoliv nutné změně (dodatečné stavební práce – vícepráce nebo neprovedené práce - méněpráce) musí být pořízen zápis do stavebního deníku a dále bude o věci pořízen písemný zápis formou změnového listu, který vypracuje zhotovitel. Změnový list musí obsahovat: pořadové číslo, popis změny, důvod změny a vyčíslení změny v Kč bez DPH a s DPH, zpracovaný v cenové soustavě a cenách ÚRS Praha a. s. ve formátu *.xls nebo KROS ve výši max. 80 % těchto sborníkových cen. Zhotovitel je povinen vypracovat a do změnových listů uvést stručný, ale přesný technický popis víceprací nebo změn díla, společně s vyznačením těchto změn do výkresu a s jejich podrobným a přesným výkazem výměr a návrhem na zvýšení či snížení ceny s odůvodněním předat objednateli. Změnový list musí následně potvrdit podpisem oprávněný zástupce zhotovitele a oprávněný zástupce objednatele (TDS). Následně bude Změnový list předložen k projednání oprávněným zástupcům Zhotovitele a Objednatele k odsouhlasení. Změna je odsouhlasena až po podpisu oprávněných zástupců obou smluvních stran dle smluvních podmínek, přičemž na tyto změny se vztahuje mj. čl. VII odst. VII.6. Objednatel vede přehled odsouhlasených změn, tento přehled spolu s konečnou cenou díla bude součástí protokolu o předání a převzetí díla.

V.16 Zhotovitel se zavazuje, že při provádění Předmětné stavby nepoužije materiály, o kterých je v době jejich užití známo, že jejich užití je v rozporu s právními a technickými normami nebo obecně známými poznatky v oblasti vlivů stavebních materiálů na lidský organismus. Pokud tak zhotovitel učiní, je povinen na písemné vyzvání objednatele provést okamžitě nápravu a veškeré náklady s tím spojené nese zhotovitel. Stejně tak se zhotovitel zavazuje, že k realizaci Předmětné stavby nepoužije materiály, které nemají požadovanou certifikaci, je-li tato pro jejich použití nezbytná podle příslušných předpisů.

V.17 Zhotovitel je povinen veškerý odpad ukládaný na skládku zdokladovat vážními lístky vystavenými osobou oprávněnou k nakládání a likvidaci odpadu. Tato povinnost platí také pro odpady a suti předané k recyklaci.

Článek VI.
Stavební deník

VI.1 Zhotovitel je povinen vést ode dne převzetí staveniště až do dne předání a převzetí díla o činnostech, které vykonává, stavební a montážní deník. Zhotovitel je povinen umožnit objednateli či jeho zástupci kdykoliv nahlédnout do těchto dokumentů a případně do nich vpisovat své zápisy či si z nich pořizovat kopie či výpisy. Stavební a montážní deník musí mít náležitosti uvedené v metodickém pokynu „Stavební deník, jeho skladba a vedení“ vydaném Českým svazem stavebních inženýrů v nejaktuálnějším znění.

VI.2 Na stavbě bude veden pouze jeden stavební deník, vedený zhotovitelem, a budou v něm zaznamenávány veškeré skutečnosti o průběhu všech prací, včetně prací podzhotovitelů. Do stavebního deníku bude zhotovitel zapisovat všechny skutečnosti stanovené zákonem a současně všechny skutečnosti rozhodné pro plnění podmínek této smlouvy. Stavební deník bude uložen na stavbě a bude oběma stranám kdykoliv přístupný v době realizace jakékoli činnosti zhotovitele na staveništi. Zhotovitel je povinen vést stavební deník v souladu se zákonem č. 283/2021 Sb. stavební zákon, ve znění pozdější předpisů. Záznamy do stavebního deníku se budou zaznamenávat denně. Stavební deník bude obsahovat zejména:

- údaje o převzetí staveniště, zahájení prací;
- údaje o počasí a o teplotě;
- údaje o postupu prováděných prací s jeho odůvodněním;
- přerušení nebo zastavení prací s jeho odůvodněním;
- údaje o výskytu spodní vody, údaje o čerpání;
- údaje o výzvě ke kontrole prací, které budou zakryty nebo dalším postupem prací se stanou nepřístupnými, kontroly objednatele následující po výzvě;
- veškeré skutečnosti, které mají nepříznivý vliv na plynulý průběh prací a plnění smluv;
- odchylky od dokumentace – zdůvodnění a všechna ujednání mezi zhotovitelem a objednatelem, která se stala při provádění prací, důvody pro provedení prací neobsažených v dokumentaci;
- požadavky objednatele zvlášť, pokud jde o odstranění závad a lhůty, ve kterých mají být odstraněny. Přitom je třeba vždy připojit stanovisko zhotovitele;
- záznamy o provedených kontrolách stavby orgány státní správy;
- závažné události pro práce a škody způsobené povětrnostními vlivy a živelnými pohromami, včetně škod způsobených zhotovitelem a pokud možno též vyčíslení nároků z těchto škod.

VI.3 Denní záznamy o prováděných pracích se do stavebního deníku budou zapisovat čitelně zásadně v den, kdy byly tyto práce provedeny nebo kdy nastaly okolnosti, které jsou předmětem zápisu. Zápisy ve stavebním deníku nesmí být přepisovány, škrtány a z deníku nesmí být vytrhovány první stránky s originálním textem. Při denních záznamech nesmí být vynechána volná místa. Každý zápis musí být podepsán zodpovědnou osobou zhotovitele nebo jeho zástupcem.

VI.4 Zápisy do deníku je oprávněn činit zodpovědná osoba zhotovitele, zástupci zhotovitele dle čl. V. odst. V.1 této smlouvy, zástupci objednatele dle čl. V. odst. V.2 této smlouvy, technický dozor stavebníka
a příslušné orgány státní správy. Smluvní strana je povinna se ke stanoviskům druhé smluvní strany vyjadřovat nejpozději do 3 pracovních dnů. Technický dozor stavebníka má právo kdykoli v průběhu provádění Předmětné stavby po dokončení příslušného záznamu vyjmout pro svoji potřebu první kopii příslušného záznamu.

VI.5 Záznamy objednatele, popř. jeho zástupce, technického dozoru stavitele a koordinátora BOZP ve stavebním deníku mají účinek bezprostředního písemného sdělení zhotoviteli s tím, že den pořízení záznamu se považuje za den, v něm se zhotovitel se záznamem seznámil. Zápisy ve stavebním deníku se nepovažují za změnu této smlouvy, ale mohou sloužit jako podklad pro uzavření případných dodatků ke smlouvě.

VI.6 Objednatel je oprávněn vykonávat v místě provádění díla technický dozor stavitele (objednatele) a v jeho průběhu zejména sledovat, zda jsou práce prováděny dle Projektové dokumentace, technických norem a jiných právních předpisů a v souladu s touto smlouvou a rozhodnutím orgánů veřejné moci. Na nedostatky při provádění díla upozorní objednatel zhotovitele zápisem ve stavebním deníku. Objednatel je oprávněn dát pracovníkům zhotovitele příkaz k přerušení prací na provedení díla, je-li ohrožena bezpečnost prováděné stavby, život nebo zdraví osob pracujících na stavbě při provádění díla či třetích osob.

VI.7 Zhotovitel je povinen zabezpečit účast svých pracovníků na prověřování dodávek a prací zhotovitele, které provádí objednatel a zajistí neprodleně opatření k odstranění vytknutých závad a odchylek od dokumentace provádění díla. Při provádění zakrývaných částí díla je povinností zhotovitele písemně a prokazatelně vyzvat objednatele k jejich převzetí před zakrytím v předstihu alespoň 5 pracovních dní. V případě, že objednatel kontrolu provedených částí díla neprovede, má se za to, že se zakrytím souhlasí. Zhotovitel uvede tuto skutečnost do stavebního deníku. Nesplní-li zhotovitel povinnost informovat objednatele o zakrývání částí díla, je povinen na žádost objednatele odkrýt práce (dílo), které byly zakryty, nebo které se staly nepřístupnými, na svůj náklad.

VI.8 Pokud zhotovitel nesouhlasí se zápisem objednatele ve stavebním deníku, je povinen své stanovisko a výhrady připojit do 3 pracovních dnů od dne takového zápisu objednatele, jinak platí, že s tímto zápisem souhlasí.

VI.9 Zápisem ve stavebním deníku nelze měnit tuto smlouvu, pokud tato výslovně nestanoví jinak.

VI.10 Originál stavebního deníku je zhotovitel povinen předat objednateli při předávání a přejímání předmětné stavby. První kopii obdrží technický dozor stavebníka a druhou kopii si ponechá zhotovitel, přičemž kopie vlastním nákladem opatří zhotovitel. Do doby jeho předání není závazek zhotovitele zhotovit a předat dílo dle této smlouvy splněn.

VI.11 Stavební deník musí být vždy v době činnosti zhotovitele dostupný na stavbě oprávněným osobám objednatele, příp. osobám oprávněným do něj zapisovat.

Článek VII.
Cena díla a platební podmínky

VII.1 Cena za dílo je stanovena dohodou smluvních stran.

VII.2 Zhotovitel prohlašuje, že dílo specifikované zadávací dokumentací je dostatečně přesné a určité a že je způsobilé plnění díla.

VII.3 V Ceně za provedení díla jsou zahrnuty veškeré náklady zhotovitele, které při plnění svého závazku dle této smlouvy vynaloží (zejména náklady na materiál, média potřebná k realizaci díla, dopravní opatření, odvoz a uložení odpadu, dopravu, vybudování, udržování a vyklizení staveniště, vytýčení inženýrských sítí dle podkladů předaných objednatelem, náklady na služby, atesty materiálů, veškeré zkoušky a revize, měření, testovací provoz, náklady spojené s vyzkoušením provozu všech zařízení, apod.), včetně započtení rezerv na úhradu nepředvídatelných nákladů vyplývajících z rizik u akce tohoto charakteru obvyklých. Cenu za dílo nelze zvyšovat, pokud tato smlouva výslovně nestanoví jinak. Zhotovitel prohlašuje, že všechny technické, finanční, věcné a ostatní podmínky díla zahrnul do kalkulace ceny za dílo. Zhotovitel výslovně prohlašuje, že součástí ceny za dílo jsou i veškeré náklady spojené se splněním podmínek stavebního řízení či získáním potřebných povolení či jiných rozhodnutí orgánů veřejné moci. Součástí ceny jsou i práce a dodávky, které v zadávací dokumentaci nebo smlouvě uvedeny nejsou a zhotovitel, jakožto odborník, o nich vědět měl nebo vědět mohl, a měl nebo mohl na ně upozornit již v době zpracování své cenové nabídky.

VII.4 Cena za dílo se sjednává ve výši **1 589 000,00 Kč bez DPH**.

VII.5 Cena za dílo je cenou pevnou, nejvýše přípustnou a nelze ji překročit, není-li v této smlouvě uvedeno jinak. Cenu za dílo je možné měnit pouze v těchto případech:

a) Nebude-li některá část díla v důsledku sjednaných méněprací provedena, bude cena za dílo snížena, a to odečtením veškerých nákladů na provedení těch částí díla, které v rámci méněprací nebudou provedeny. Náklady na méněpráce budou odečteny ve výši součtu veškerých odpovídajících položek a nákladů neprovedených dle položkového rozpočtu, který je součástí nabídky zhotovitele podané na předmět plnění v rámci zadávacího řízení příslušné

veřejné zakázky (dále jen „položkový rozpočet“). Nedojde-li mezi oběma stranami k dohodě při odsouhlasení množství nebo druhu provedených prací a dodávek, je zhotovitel oprávněn fakturovat pouze práce, u kterých nedošlo k rozporu.

b) Přičtením veškerých nákladů na provedení těch částí díla, které objednatel nařídil formou dodatečných nebo nových prací provádět nad rámec množství nebo kvality uvedené v dokumentaci nebo položkovém rozpočtu. Náklady na dodatečné i nové práce budou účtovány podle odpovídajících jednotkových cen položek a nákladů dle položkového rozpočtu a množství odsouhlaseného objednatelem. Náklady na vícepráce, které nejsou stanoveny jednotkovými cenami položek v nabídkovém položkovém rozpočtu, budou účtovány dle aktuálního ceníku ÚRS Praha a. s. ve výši max. 80 % těchto sborníkových cen. Jestliže se při zpracování ocenění vyskytnou změny díla či jejich části, které není možno ocenit výše uvedeným způsobem, budou změny díla či jejich části oceněny individuální kalkulací při způsobu oceňování cenou v místě a čase obvyklou.

VII.6 Rozsah případných méněprací nebo dodatečných prací a cena za jejich realizaci, změny, doplňky nebo rozšíření, jakož i jakékoliv překročení ceny za dílo, které nejsou součástí díla dle této smlouvy a součástí ceny za dílo, musí být vždy předem sjednány dodatkem k této smlouvě. Pokud zhotovitel provede některé z těchto prací bez potvrzeného písemného dodatku smlouvy, má objednatel právo odmítnout jejich úhradu a cena za jejich provedení je součástí ceny za dílo.

VII.7 V ceně za dílo je mimo jiné zahrnuto:

a) vybudování, provoz a údržba zařízení staveniště, připojení staveniště na energie, vodu, kanalizaci, případně vytápění a poplatky za ně;
b) pojištění stavby a nutná ostraha staveniště;
c) zajištění a splnění všech požadavků BOZP;
d) provedení fotografické pasportizace objektu, konstrukcí, pasportizace okolních ploch, zeleně, oplocení, vjezdů;
e) doprava, kompletace a koordinace;
f) ochrana materiálu jiných movitých věcí a předmětné stavby do dne jejího předání;
g) opatření před zimou či nepříznivými povětrnostními či jinými přírodními vlivy;
h) opatření na bezproblémové zajištění provozu budovy zimního stadionu;
i) úhrada poplatků za zajištění si vyjádření správců inženýrských sítí, jejich vytýčení a jejich účast při pracích v blízkosti ochranných pásem těchto sítí;
j) veškeré náklady na veškeré služby, nutné k provedení díla, atesty materiálů, veškeré zkoušky a revize, měření, náklady spojené s vyzkoušením provozu všech zařízení.

VII.8 Smluvní strany se dohodly, že cenu za dílo bude objednatel hradit průběžně (měsíčně), a to na základě dílčích faktur vystavených zhotovitelem, ve smyslu a za podmínek stanovených touto smlouvou, a předaných objednateli. Dílčí faktury bude zhotovitel vystavovat až do celkové výše 90 % ceny za dílo; po řádném předání a převzetí díla bez vad a nedodělků vystaví zhotovitel konečnou fakturu na zbývající část ceny za dílo postupem podle odst. VII.10.

VII.9 Podkladem a podmínkou pro vystavení faktury bude písemný, odsouhlasený a objednatelem podepsaný zjišťovací protokol skutečně provedených prací a dodávek. Zjišťování provedených prací bude prováděno měsíčně. Ve zjišťovacích protokolech bude uvedena cena bez daně z přidané hodnoty. Věcný rozsah dílčího zdanitelného plnění se pro účely této smlouvy vymezuje objemem prací provedených v daném kalendářním měsíci. Práce, které zhotovitel provedl bez zakázky, nebo o své újmě, odchylně od smlouvy, se do soupisu prací nesmějí zařazovat. Zhotovitel předloží zjišťovací protokol objednateli do 3. pracovního dne kalendářního měsíce bezprostředně následující po kalendářním měsíci, v němž byly příslušné práce provedeny, a objednatel jej potvrdí do 10 pracovních dnů od obdržení nebo jej v této lhůtě vrátí nepotvrzený s příslušným vyjádřením. Formu zjišťovacího protokolu určí objednatel. Do 15 dní po řádném protokolárním předání a převzetí díla bez vad a nedodělků bude zhotovitelem

vystavena a objednateli předána konečná faktura na zbývající část Ceny za provedení díla doposud neuhrazenou na základě dílčích faktur postupem podle odst. VII.10.

VII.10 Cenu díla bude objednatel hradit průběžně po dobu výstavby až do výše 90 % ceny díla, a to způsobem podle odst. VII.9. Zbývajících 10 % z ceny díla vč. DPH slouží jako zádržné a objednatel jej zhotoviteli uhradí takto:

VII.10.1 50 % z celkové hodnoty zádržného bude uhrazeno objednatelem zhotoviteli po řádném předání a převzetí díla a odstranění všech jeho vad a nedodělků na základě písemné žádosti zhotovitele, a to nejpozději do 15 dnů od převzetí této písemné žádosti.

VII.10.2 50 % z celkové hodnoty zádržného bude uhrazeno objednatelem zhotoviteli po ukončení záruční doby díla a odstranění všech jeho vad a nedodělků, zjištěných při závěrečné prohlídce díla před ukončením záruční doby, a to na základě písemné žádosti zhotovitele o uvolnění příslušné zadržované částky objednatelem, a to nejpozději do 15 dnů od převzetí této písemné žádosti. Obě smluvní strany se vzájemně dohodly, že finanční zajištění poskytnuté zhotovitelem jako finanční záruka ve smyslu tohoto článku této smlouvy může být realizováno také bankovní zárukou vystavenou ve smyslu a za podmínek níže uvedených:

a) Bankovní záruka musí být vystavena tuzemským peněžním ústavem, a to výlučně k zajištění řádného plnění závazků zhotovitele vyplývajících z poskytnuté záruky dle čl. X. této smlouvy, včetně úhrady smluvních pokut a dalších pohledávek objednatele vážících se podle této smlouvy k nárokům objednatele z odpovědnosti za vady díla, jakož i případné nároky, které vzniknou objednateli v souvislosti s odstoupením od smlouvy o dílo. Bankovní záruka bude vystavena ve prospěch objednatele na dobu trvání celé záruční doby prodloužené o 2 měsíce. Bankovní záruka musí být vystavena jako bezpodmínečná a splatná na první výzvu objednatele a bez námitek, které by mohla uplatnit banka, která vystavila záruční listinu, vůči objednateli.
b) Zhotovitel je povinen nejpozději v den zahájení přejímacího řízení předat objednateli nebo jím pověřenému zástupci doklad prokazující splnění jeho závazku dle ustanovení tohoto článku této smlouvy ke složení bankovní záruky v plné výši.
c) Objednatel po uplynutí doby trvání celé záruční doby dle ustanovení čl. X. této smlouvy prodloužené o 2 měsíce uvolní bankovní záruku ve prospěch zhotovitele.
d) Objednatel je oprávněn užít bankovní záruku k úhradě svých splatných pohledávek za zhotovitelem. O užití předmětné bankovní záruky je objednatel povinen písemně informovat zhotovitele do čtrnácti pracovních dní ode dne užití.
e) Smluvní strany se dohodly, že v případě zániku právního vztahu dle této smlouvy a uplynutí doby trvání celé záruční doby prodloužené o 2 měsíce je objednatel povinen uvolnit předmětnou bankovní záruku, po provedení případných úhrad pohledávek za zhotovitelem dle tohoto článku této smlouvy, a to do třiceti pracovních dní ode dne uplynutí doby trvání celé záruční doby prodloužené o 2 měsíce.

VII.11 Podkladem pro zaplacení splátek ceny díla budou faktury. Přílohou faktury musí být i odsouhlasený soupis prací dle předchozího odstavce a VII.9. Faktury budou obsahovat tyto náležitosti:

- označení faktury a její číslo;
- název a sídlo objednatele a zhotovitele;
- předmět díla nebo jeho části a den, kdy bylo řádně dokončeno a předáno objednateli;
- fakturovanou částku;
- číslo smlouvy a datum jejího uzavření;
- den odeslání faktury a lhůtu její splatnosti;
- označení banky a číslo účtu, na který má být provedena platba;
- razítko zhotovitele a podpis oprávněné osoby;
- potvrzení souhlasu technického dozoru stavitele se správností fakturované částky.

VII.12 V případě, že faktura nebude obsahovat náležitosti uvedené v této smlouvě, je objednatel oprávněn vrátit ji zhotoviteli k doplnění. V tomto případě běží nová lhůta splatnosti faktury po doručení opravené faktury objednateli. Splatnost faktur se stanovuje na 30 dnů.

VII.13 Faktura musí být objednateli doručena nejméně 30 dnů před požadovanou dobou splatnosti. Pokud nebude mezi stranami této smlouvy sjednáno jinak a splatnost uvedená na faktuře bude odlišná od splatnosti sjednané dle předchozího odstavce této smlouvy, má se za to, že částka je splatná v pozdějším z těchto dvou termínů. Fakturu je možné doručit v listinné podobě na adresu sídla objednatele nebo elektronicky:

- na e-mailovou adresu: epodatelna@mu-sokolov.cz nebo fakturace@mu-sokolov.cz;
- nebo do datové schránky: 6xmbrxu.

VII.14 Dojde-li u zhotovitele ke změně bankovního spojení, je povinen oznámit tuto skutečnost objednateli písemně nejpozději do tří dnů poté, co tato skutečnost nastala. Dojde-li k tomu, že v průběhu této třídenní lhůty plnil objednatel zhotoviteli na nesprávné bankovní spojení, přičemž neměl vědomost o změně tohoto bankovního spojení, není ode dne takového plnění v prodlení. Faktury budou odesílány doporučeně držitelem poštovní licence. Dnem splacení fakturované částky se rozumí odepsání této částky z účtu objednatele.

VII.15 Zhotovitel nemá právo na zálohy nad rámec plateb a termínů uvedených výše v tomto článku.

VII.16 Smluvní strany současně podpisem této smlouvy berou na vědomí, že se v případě poskytnutí stavebních či montážních prací objednateli ve smyslu § 92e zákona č. 235/2004 Sb., o dani z přidané hodnoty, ve znění pozdějších předpisů (*dále jen „zákon o dani z přidané hodnoty“)*, použije režim přenesení daňové povinnosti. Povinnost přiznat a zaplatit daň je při uplatnění režimu přenesení daňové povinnosti přenesena z poskytovatele plnění na příjemce plnění, tzn. na objednatele.

VII.17 Zhotovitel odpovídá za to, že sazba daně z přidané hodnoty je stanovena v souladu s platnými právními předpisy. V každé dílčí i v konečné faktuře zhotovitel uvede fakturovanou část Ceny za provedení díla podle aktuálně platných daňových předpisů. Každá dílčí i konečná faktura dle tohoto článku této smlouvy bude obsahovat náležitosti daňového dokladu stanovené platným zákonem o dani z přidané hodnoty a platným zákonem o účetnictví, a další povinné náležitosti uvedené v tomto odstavci této smlouvy. Kromě náležitostí stanovených platnými právními předpisy pro daňový doklad bude zhotovitel povinen ve faktuře vedle náležitostí podle odst. VII.11 uvést i tyto přesnou specifikaci fakturovaných prací se shodnou identifikací a strukturou nabídkového rozpočtu.

VII.18 Smluvní strany se dohodly, že v případě, že v době před splatností zádržného bude podán insolvenční návrh týkající se zhotovitele, nebo kdy z jakýchkoli důvodů zhotovitel nebude moci dostát svým závazkům vyplývajícím z poskytnuté záruky za jakost nebo pro případ, kdy jeho závazky vyplývající z poskytnuté záruky za jakost zaniknou jinak než splněním, právo zhotovitele na úhradu zádržného nevznikne a v případě, že již vzniklo, pak právo zhotovitele na úhradu zádržného zaniká. Smluvní strany se dále dohodly, že částka odpovídající výši zádržného v případě podle předchozí věty představuje slevu z ceny díla, kterou zhotovitel poskytuje objednateli jako kompenzaci záručních závazků a záruční doba končí, není-li dále stanoveno jinak. Podání insolvenčního návrhu, který se týká zhotovitele, jenž poskytl finanční záruku na závazky z odpovědnosti za vady, nemá vliv na běh záruční doby.

VII. 19 Ustanovení předchozího odstavce neplatí, jestliže soud insolvenční návrh pravomocně zamítne z jiného důvodu než pro nedostatek majetku nebo řízení o návrhu skončí, aniž by o něm soud věcně rozhodl, anebo jestliže soud rozhodne o jiném způsobu řešení úpadku než prohlášení konkursu a tento způsob řešení úpadku nebude do skončení insolvenčního řízení změněn v konkurs. Ustanovení předchozího odstavce dále neplatí ani v případě, že před prohlášením konkursu právo zhotovitele na úhradu zádržného zaniklo započtením se vzájemnými peněžitými pohledávkami objednatele.

Článek VIII.
Smluvní pokuty

VIII.1 Při prodlení s dokončením a předáním Předmětné stavby/(díla) je zhotovitel povinen zaplatit objednateli smluvní pokutu ve výši 5 000,- Kč, a to za každý den prodlení až do předání a převzetí díla.

VIII.2 Při prodlení zhotovitele s plněním některého dílčího termínu uvedeného v čl. III. odst. III.1 této smlouvy je zhotovitel povinen zaplatit objednateli smluvní pokutu ve výši 5 000,- Kč za každý den prodlení. Tím není dotčeno ustanovení předchozího odstavce.

VIII.3 Při prodlení s dokončením a předáním Předmětného stavby (díla) o více jak 30 kalendářních dnů je zhotovitel povinen uhradit objednateli nad rámec pokut uvedených v odst. VIII.1 a VIII.2 této smlouvy jednorázovou smluvní pokutu ve výši 50 000,- Kč.

VIII.4 Neodstraní-li zhotovitel v záruční době reklamovanou vadu ve lhůtách uvedených v odst. X.5 této smlouvy nebo stanovených v předávacím protokolu, je povinen zaplatit objednateli smluvní pokutu ve výši 5 000,- Kč v případě, že jde o vadu bránící řádnému užívání předmětné stavby, a 3 000,- Kč v případě, že jde o vadu nebránící řádnému užívání předmětné stavby, a to v obou případech za každou vadu a každý kalendářní den prodlení.

VIII.5 V případě porušení předpisů týkajících se BOZP (zejména zákona č. 309/2006 Sb., stavebního zákona, nařízení vlády č. 591/2006 Sb., o bližších minimálních požadavcích na bezpečnost a ochranu zdraví při práci na staveništích, a zákona č. 262/2006 Sb., zákoník práce, ve znění pozdějších předpisů) kteroukoliv z osob vyskytujících se na staveništi je zhotovitel povinen zaplatit objednateli smluvní pokutu ve výši 5 000,- Kč za každý prokazatelně zjištěný případ.

VIII.6 V případě prodlení s plněním dalších smluvních povinností zhotovitele stanovených v této smlouvě a neuvedených v tomto článku nebo v případě jejich porušení, je zhotovitel povinen zaplatit objednateli smluvní pokutu ve výši 5 000,- Kč za každý započatý den prodlení.

VIII.7 Výše uvedenými ujednáními o smluvní pokutě není dotčeno právo na náhradu vzniklé škody, a to v jejím plném rozsahu.

VIII.8 Smluvní pokuta podle této smlouvy je splatná na základě písemné výzvy objednatele do 15 dnů od doručení výzvy zhotoviteli převodem na účet uvedený ve výzvě.

VIII. 9 Zhotovitel považuje smluvní pokuty sjednané v této smlouvě za přiměřené a vzdává se práva domáhat se u soudu jejich snížení.

Článek IX.
Předání díla

IX.1 Zhotovitel je povinen předat objednateli řádně dokončenou Předmětnou stavbu v termínu dle čl. III. této smlouvy, přičemž je povinen vyzvat jej k převzetí vyzvat, a to nejpozději 7 dnů před plánovaným datem předání díla. Pokud bude výzva k převzetí díla doručena objednateli později než 7 dnů před plánovaným datem předání díla, může objednatel jednostranně posunout termín předání a převzetí díla tak, aby mu od doručení výzvy byla zachována 7denní lhůta k datu uskutečnění předání a převzetí díla. Termín předání a převzetí díla musí být vždy určen tak, aby se konal v pracovní.

IX.2 Nejpozději 7 kalendářních dnů před dnem předání díla je zhotovitel povinen předat objednateli veškeré k dílu náležející dokumentace a doklady, včetně stavebního deníku, dále revizní zprávy, záznamy o zkouškách, záruční listy, návody k použití, atesty použitých výrobků a materiálů, požární osvědčení o použitých materiálech, technickou dokumentaci obsahující zásady pro vykonávání kontrol

a zkoušek, doklady o zaškolení obsluhy provozovatele o řádné údržbě a péči provedeného díla a doklady o zneškodnění odpadů vzniklých při provádění Předmětné stavby nebo souvislosti s ním, přičemž veškerá dokumentace a dokladová část náležející k dílu bude předána v českém jazyce ve 3 vyhotoveních v tištěné podobě a v 1 vyhotovení v elektronické podobě na nosiči USB – formát *.pdf.

Pokud budou některé tyto dokumenty v cizím jazyce, je zhotovitel povinen dodat je spolu s překladem do českého jazyka od tlumočníka zapsaného v seznamu tlumočníků tohoto jazyka vedeném místně příslušným krajským soudem. V případě pozdního předání, byť jen jediného z výše uvedených dokumentů je objednatel oprávněn posunout jednostranně termín předání tak, aby ode dne předání těchto dokumentů do dne předání stavby proběhlo 7 kalendářních dnů.

IX.3 Předání díla se uskuteční v místě jeho realizace.

IX.4 O předání a převzetí díla pořídí objednatel předávací protokol, jehož stejnopis předá zhotoviteli, který bude obsahovat zejména:

- označení díla;
- označení smluvních stran;
- datum uzavření této smlouvy;
- datum zahájení a dokončení prací;
- datum konce záruční doby dle čl. X. této smlouvy;
- soupis vad a nedodělků a termín jejich odstranění, který vyhotoví zástupce objednatel;
- soupis dokladů předávaných se stavbou;
- prohlášení objednatele, že dílo přejímá;
- datum a místo sepsání předávacího protokolu;
- jména a podpisy zástupců objednatele a zhotovitele.

IX.5 Zhotovitel i objednatel jsou dále oprávněni uvést v předávacím protokolu cokoliv, co budou považovat za nutné.

IX.6 Do dne předání a převzetí díla nese zhotovitel nebezpečí za veškeré škody na díle, s výjimkou případů, kdy poškození díla způsobí objednatel. V takovém případě nese odpovědnost objednatel.

IX.7 Zhotovitel je povinen vyklidit a předat objednateli staveniště nejpozději ve lhůtě uvedené v čl. III. odst. III.1.3 této smlouvy.

Článek X.
Záruční doba

X.1 Zhotovitel se zavazuje provést dílo v kvalitě odpovídající účelu smlouvy, právním předpisům a závazným technickým normám a odpovídá za to, že předané dílo bude prosté jakýchkoli vad a nedodělků a že dílo bude mít po dobu záruční doby vlastnosti v této smlouvě dohodnuté, právními normami a předpisy stanovené (např. ČSN v posledním platném znění).

X.2 Zhotovitel poskytuje objednateli na dílo záruku za jakost. Záruční doba činí **60 měsíců,** a to ode dne řádného protokolárního předání a převzetí díla bez vad a nedodělků. Záruční doba se vztahuje na celkový rozsah díla vč. dodaných výrobků a technologií.

X.3 Záruční doba uvedená v odst. X.2 se vztahuje na jakoukoliv vadu, která se na díle vyskytne od jeho předání do skončení záruční doby, s výjimkou vady způsobené událostí živelního charakteru nebo jednáním objednatele a třetích osob.

X.4 Vyskytne-li se v průběhu záruční doby na díle vada, na kterou se vztahuje záruka, oznámí tuto skutečnost objednatel bez zbytečného odkladu písemnou formou zhotoviteli (dále také jen „reklamace). V reklamaci musí být popsána vada díla, určen nárok objednatele z vady díla, případně požadavek na

odstranění vad díla, a to včetně termínu pro odstranění vad díla zhotovitelem. Objednatel má právo volby způsobu odstranění důsledku vadného plnění.

X.5 Zhotovitel je povinen odstranit bezplatně veškeré vady díla havarijního charakteru, bránící řádnému provozu předmětné stavby, do 24 hodin od uplatnění reklamace. Ostatní vady nebránící řádnému užívání předmětné stavby je zhotovitel povinen bezplatně odstranit do 3 dnů od uplatnění reklamace. Delší termín odstranění vady je podmíněn písemným souhlasem objednatele.

X.6 Objednatel je povinen umožnit zhotoviteli přístup do prostoru nebo místností, pokud je to zapotřebí pro řádné odstranění vady. Zhotovitel je přitom povinen respektovat časové možnosti objednatele a v případě potřeby přistoupit i na provádění opravy v mimopracovní době.

X.7 Ukáže-li se, že vada je neodstranitelná, zhotovitel s objednatelem dohodnou termín zajištění náhradní dodávky.

X.8 Ustanovení odst. X.4 až X.7 této smlouvy nemá vliv na možnost objednatele uplatňovat i jiné nároky, jež mu při takových vadách umožňují obecně závazné právní předpisy.

X.9 Nezačne-li zhotovitel s odstraňováním vady na místě samém do 3 pracovních dnů od jejího oznámení objednatelem či neodstraní-li tuto vadu zhotovitel ve sjednané lhůtě, je objednatel oprávněn odstranit vadu sám (či prostřednictvím třetí osoby) a požadovat po zhotoviteli náhradu nákladů vynaložených na odstranění vady zvýšených o koordinační přirážku 5 000,- Kč za každou takto odstraněnou vadu. Nárok objednatele na smluvní pokutu tím nezaniká.

X.10. Práva a povinnosti ze zhotovitelem poskytnuté záruky nezanikají na předané části díla ani odstoupením kterékoli ze smluvních stran od smlouvy.

X.11 V období posledního měsíce kterékoli ze záručních lhůt dle této smlouvy je zhotovitel povinen provést s objednatelem výstupní prohlídku díla, resp. té jeho části, které se záruční lhůta týká. Na základě této prohlídky bude sepsán písemný protokol o splnění záručních podmínek, popřípadě budou stanoveny zjištěné záruční vady a stanoven režim jejich odstranění. Výstupní prohlídku díla svolá písemně objednatel. V případě, že se zhotovitel či jeho oprávněný zástupce na objednatelem řádně svolanou výstupní prohlídku díla nebo jeho části dle tohoto odstavce této smlouvy nedostaví, má se za to, že veškeré záruční vady uvedené v písemném protokolu o splnění záručních podmínek uznává.

X.12 V případě odstranění vady díla či jeho části opravou díla či jeho části se prodlužuje záruka za jakost díla poskytnutá dle odst. X.2. tohoto článku této smlouvy o dobu od nahlášení vady díla objednatelem zhotoviteli až do protokolárního převzetí díla po odstranění vad objednatelem s tím, že doba přerušení záruční doby bude počítána na celé dny a bude brán v úvahu každý započatý kalendářní den. V případě odstranění vady díla či jeho části dodáním náhradního plnění (nahrazením novou bezvadnou věcí), běží pro toto náhradní plnění (věc) nová záruční doba, a to ode dne protokolárního převzetí nového plnění (věci) objednatelem; nová záruční doba je shodná jako v odst. X.2. tohoto článku této smlouvy.

Článek XI.
Vlastnictví k dílu, odpovědnost za škodu, splnění díla

XI.1 Zhotovitel nese od doby převzetí staveniště do řádného předání díla bez vad a nedodělků a řádného odevzdání staveniště objednateli nebezpečí škody a jiné nebezpečí na:

a) díle a všech jeho zhotovovaných, obnovovaných, upravovaných a jiných částech; a
b) plochách, případně objektech umístěných na staveništi a na okolních pozemcích či pod staveništěm nebo těmito pozemky, a to od doby převzetí staveniště do řádného předání díla jako celku a řádného odevzdání staveniště objednateli, pokud nebude v jednotlivých případech dohodnuto jinak.

XI.2 Odpovědnost stanovená v odst. XI.1. tohoto článku této smlouvy je objektivní.

XI.3 Zhotovitel nese do doby řádného protokolárního předání díla objednateli nebezpečí škody vyvolané použitím věcí, přístrojů, strojů a zařízení jím opatřenými k provedení díla či jeho části, které se z důvodu své povahy nemohou stát součástí či příslušenstvím díla a které jsou či byly použity k provedení díla, kterými jsou zejména:

a) zařízení staveniště provozního, výrobního či sociálního charakteru; a/nebo
b) pomocné stavební konstrukce všeho druhu nutné či použité k provedení díla či jeho části (např. podpěrné konstrukce, lešení); a/nebo
c) ostatní provizorní či jiné konstrukce a objekty použité při provádění díla či jeho části.

XI.4 Zhotovitel nese nebezpečí škody a jiná nebezpečí na všech věcech, které zhotovitel sám či objednatel opatřil za účelem provedení díla či jeho části, a to od okamžiku jejich převzetí (opatření) do doby předání díla, popř. u věcí, které je zhotovitel povinen vrátit, do doby jejich vrácení.

XI.5 Objednatel je vlastníkem díla jeho převzetím na základě předávacího protokolu a všech věcí, které zhotovitel opatřil k provedení díla, od okamžiku jejich zabudování do díla. Při uzavírání smluvních vztahů ohledně koupě věci, kterou zhotovitel opatřuje k provedení díla, není zhotovitel oprávněn sjednat dohodu o tom, že objednatel nabývá vlastnické právo až do okamžiku předání dodaného zboží.

XI.6 Veškeré věci, podklady a další doklady, které byly objednatelem zhotoviteli předány a nestaly se součástí díla, zůstávají ve vlastnictví objednatele, resp. objednatel zůstává osobou oprávněnou k jejich zpětnému převzetí. Zhotovitel je objednateli povinen tyto věci, podklady či ostatní doklady vrátit na výzvu objednatele, a to nejpozději ke dni řádného předání díla, s výjimkou těch, které prokazatelně a oprávněně spotřeboval k naplnění svých závazků z této smlouvy.

Článek XII.
Odstoupení od smlouvy

XII.1 Objednatel je oprávněn od této smlouvy odstoupit i v případě:

a) zahájení insolvenčního řízení se zhotovitelem nebo pokud zhotovitel vstoupí do likvidace,
b) bezdůvodného nezahájení stavebních prací nebo přerušení prací zhotovitelem, které trvá déle než 7 dnů,
c) prodlení s dokončením Předmětné stavby a jejím předáním přesahujícím 30 dnů,
d) neplnění či porušení jiných povinností dle této smlouvy zhotovitelem, ačkoliv k jejich plnění byl zhotovitel objednatelem písemně vyzván s poskytnutím přiměřené lhůty k nápravě.

XII.2 Zhotovitel je oprávněn od této smlouvy odstoupit pouze v případě prodlení s úhradou ceny díla či její splátky přesahující 60 dnů.

XII.3 V případě odstoupení od smlouvy ze strany objednatele je objednatel povinen zaplatit zhotoviteli nejvýše tu část ceny díla, která již byla zhotovitelem provedena a jež je určena na základě částečného předávacího protokolu (provedeného do 10 dnů od takového odstoupení). Takto stanovená cena díla vč. DPH bude snížena o 10 %. Tím nejsou dotčeny nároky na smluvní pokuty.

Článek XIII.
Závěrečná ustanovení

XIII.1 Změnit nebo doplnit tuto smlouvu mohou smluvní strany pouze formou písemného dodatku. Dodatek musí být podepsán oprávněnými zástupci smluvních stran a za smluvní dodatek výslovně prohlášen. Dodatky se vyhotovují ve stejném počtu výtisků jako smlouva a budou průběžně číslovány.

XIII.2 Právní vztahy touto smlouvou výslovně neupravené se řídí příslušnými ustanoveními občanského zákoníku.

XIII.3 Zhotovitel prohlašuje, že na sebe přebírá nebezpečí změny okolností podle § 1765 odst. 2 občanského zákoníku, jakož i podle § 2620 odst. 2 občanského zákoníku.

XIII.4 Tato Smlouva je podepsána oprávněnými zástupci smluvních stran. Smlouva je podepsána vlastnoručně v listinné podobě nebo elektronicky. Je-li Smlouva podepsána vlastnoručně, je vyhotovena ve 2 stejnopisech s platností originálu, z nichž 1 stejnopis si ponechá Objednatel a 1 stejnopis obdrží Zhotovitel. Je-li Smlouva podepsána elektronicky, pak je podepsána v 1 originále elektronicky pomocí uznávaných elektronických podpisů osob oprávněných jednat za Smluvní strany.

XIII.5 Tato smlouva nabývá platnosti dnem podpisu oprávněnými zástupci obou smluvních stran a účinnosti dnem jejího uveřejnění prostřednictvím registru smluv podle zákona č. 340/2015 Sb., o zvláštních podmínkách účinnosti některých smluv, uveřejňování těchto smluv a o registru smluv (zákon o registru smluv), ve znění pozdějších předpisů, (dále jen „zákon o registru smluv"). Smluvní strany se dohodly, že smlouvu bez zbytečného odkladu zašle správci registru smluv k uveřejní podle předchozí věty objednatel.

XIII.6 Vzhledem k veřejnoprávnímu charakteru objednatele zhotovitel výslovně prohlašuje, že je s touto skutečností obeznámen a souhlasí se zveřejněním této smlouvy v rozsahu a za podmínek vyplývajících z příslušných právních předpisů, zejména zákona č. 106/1999 Sb., o svobodném přístupu k informacím, ve znění pozdějších předpisů, a zákona o registru smluv.

XIII.7 Uzavření této smlouvy schválila Rada města Sokolova usnesením ze dne 27. 03. 2025 č. 74/8RM/2025.

XIII.8 Nedílnou součástí této smlouvy jsou přílohy:

a) č. 1 - Položkový rozpočet – nabídka zhotovitele.

V Sokolově dne .....

[redacted]

Mgr. Petr Kubis
starosta

.....
Objednatel

V Karlových Varech dne .....

[redacted]

Pavel Nový
jednatel

.....
Zhotovitel

[redacted]

PŘINÁŠÍME
CHYTRÁ
A FUNKČNÍ
ŘEŠENÍ

KALIBRA

bohemia lignum

Kalkulace: **RP250012**
Datum vyhotovení: 11.3.2025
Kalkulaci zpracoval: [redacted]

Zákazník
Město Sokolov

VDO-Zimní stadion

Děkujeme za Váš zájem a nabízíme Vám následující produkt:

ZÁKLADNÍ SYSTÉM K 90 - AD
DVĚ ÚROVNĚ TĚSNĚNÍ

Systém:	K90 - AD
Kombinace profilů:	6001 / 6003
Uf:	1,0 W/(m²K)
Stavební hloubka:	82,5 mm
Počet komor:	6
Nejlepší Uw:	0,75 W/(m²K)

MODERNÍ profilový systém K90 - AD
2 DORAZOVÁ těsnění
NOVOSTAVBY - ANO
RENOVACE - ANO

KALKULACE

Výroba elementů

Dveře:	1.065.615,10 Kč
Příslušenství dveře:	2.117,10 Kč
Okna:	67.500,00 Kč
Příslušenství okna:	736,50 Kč

Doplňky

Ostatní dveřní příslušenství:	205.949,00 Kč
Ostatní doplňkové příslušenství:	6.440,00 Kč

Realizace

Demontáž:	24.464,60 Kč
Montáž:	138.590,70 Kč
Transport výrobky:	15.476,00 Kč

Technická práce

Odborné zaměření:	17.746,00 Kč
Technik - realizace - koordinace zakázky:	44.365,00 Kč

Souhrn položek	**1.589.000,00 Kč**
Celkem bez DPH	**1.589.000,00 Kč**
DPH	**0,00 Kč**
Částka k zaplacení	**1.589.000,00 Kč**

Pozice	Množství	Popis	Cena za ks	Cena celkem

OP 5501259

1 — 1 Ks — 2

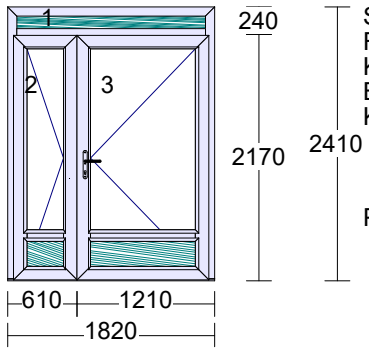

Série: **K90-AD**
Rám: AD-Rám 6015 + Práh 2560 VEN OTV.84mm, 6K, BT-82,5mm
Křídlo: Fixní zasklení, Křídlo Dv. VEN 6027-120mm 5K-BT82,5
Barva in-ex: **Bílá**
Kování: **název otvírky** **výška kliky**
pevně v rámu
Zámek Panikový, levé
Zámek Panikový, pravé 1020

Parametr:
Paniková funkce E (přechod)
DIN Norma pro panikové kování DIN EN 1125
Povrch.úprava kliky Ušlechtilá ocel
Barevné provedení pántu Bíla
Paniková funkce E (přechod)
DIN Norma pro panikové kování DIN EN 1125
Povrch.úprava kliky Ušlechtilá ocel
Barevné provedení pántu Bíla
Elektromotor ANO
Typ kliky RONDO, Nerez
Kabelová průchodka Rozpojitelná s vanou
Rozmer_Klucky 1020

Výplň: 3 * Sendvičová deska hladká BÍLÁ tl. 24mm, 24 mm
2 * Dvojsklo Ug=1.10 W/m2K, Rw=35 dB 6.8/16/4 Stratobel 33.2 /16TH/Iplus 1,1
Příčka: 2 * SLOUPEK 92/83 MM 6049
BarvaPř.: 2 * Bílá
Kotvení: Vrtání 8mm L+P+H
Odvodnění: dopředu
Rozměry: 1820mm x 2410mm
Váha: 194 kg
Uw: 1.3 W/m²K

			cena za ks	sleva	cena za ks	cena celkem
			168.901,20 Kč	50,00 %	84.450,60 Kč	84.450,60 Kč
2 Ks	2 Ks	Dveřní motor GEZE K600T montáž na straně pantů Konzole k pohonům			21.355,00 Kč	42.710,00 Kč
1 Ks	1 Ks	Elektrický vrátný do vedlejšího křídla			500,00 Kč	500,00 Kč
1 Ks	1 Ks	TS5000 stříbrná s aretací 2kř. dveře			0,00 Kč	23.070,00 Kč
0 Ks	0 Ks	**Zavírače ISM s koordinátorem na straně proti pantům motorický zámek na hlavním i pasivním křídle**			0,00 Kč	0,00 Kč

Pozice	Množství	Popis	Cena za ks	Cena celkem
2	1 Ks	1		

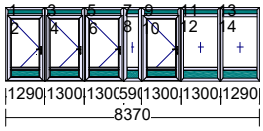

Série: **K90-AD**
Rám: AD-Rám 6015 + Práh 2560 VEN OTV.84mm, 6K, BT-82,5mm
Křídlo: Fixní zasklení, Křídlo Dv. VEN 6027-120mm 5K-BT82,5
Barva in-ex: **Bílá**

Kování:	**název otvírky**	**výška kliky**
	pevně v rámu	
	Zámek Panikový, levé	1020
	pevně v rámu	
	Zámek Panikový, levé	1020
	pevně v rámu	
	Zámek Panikový, levé	1020
	pevně v rámu	
	pevně v rámu	
	pevně v rámu	
	Zámek Security vícebodový, levý	1020
	pevně v rámu	
	pevně v rámu	
	pevně v rámu	
	pevně v rámu	

Parametr:

Paniková funkce	E (přechod)
DIN Norma pro panikové kování	DIN EN 1125
Povrch.úprava kliky	Ušlechtilá ocel
Barevné provedení pántu	Bíla
Elektromotor	ANO
Typ kliky	RONDO, Nerez
Kabelová průchodka	Rozpojitelná s vanou
Rozmer_Klucky	1020
Paniková funkce	E (přechod)
DIN Norma pro panikové kování	DIN EN 1125
Povrch.úprava kliky	Ušlechtilá ocel
Barevné provedení pántu	Bíla
Elektromotor	ANO
Typ kliky	RONDO, Nerez
Kabelová průchodka	Rozpojitelná s vanou
Rozmer_Klucky	1020
Paniková funkce	E (přechod)
DIN Norma pro panikové kování	DIN EN 1125
Povrch.úprava kliky	Ušlechtilá ocel
Barevné provedení pántu	Bíla
Elektromotor	ANO
Typ kliky	RONDO, Nerez
Kabelová průchodka	Rozpojitelná s vanou
Rozmer_Klucky	1020
Provedení zámku	Automatic

Výplň: 14 * Sendvičová deska hladká BÍLÁ tl. 24mm, 24 mm
7 * Dvojsklo Ug=1.10 W/m2K, Rw=35 dB 6.8/16/4 Stratobel 33.2 /16TH/Iplus 1,1
Příčka: 7 * SLOUPEK 92/83 MM 6049
BarvaPř.: 7 * Bílá
Spoj: Statický spoj 5204/3292, 19 mm
Kotvení: Vrtání 8mm L+P+H
Odvodnění: dopředu
Rozměry: 8370mm x 2420mm
Váha: 793 kg
Uw: 1.2 W/m^{2}K

cena za ks	sleva	cena za ks	cena celkem
398.405,00 Kč	50,00 %	199.202,50 Kč	199.202,50 Kč

1 Ks	1 Ks	KLIKA / KLIKA ZA bílá RAL9016 ŠŠ		
			2.117,10 Kč	2.117,10 Kč

Kalkulace: **RP250012**

Pozice		Množství	Popis	Cena za ks	Cena celkem
1 Ks	4 Ks		TS5000 stříbrná s aretací 1kř. dveře	0,00 Kč	32.894,00 Kč
1 Ks	1 Ks		Dveřní motor GEZE K600T montáž na straně pantů Konzole k pohonům	21.355,00 Kč	21.355,00 Kč
0 Ks	0 Ks		**Panikové dveře 3x, ven otvíravé, vnitřní hrazda na 3ks křídla**	0,00 Kč	0,00 Kč

3 1 Ks 9

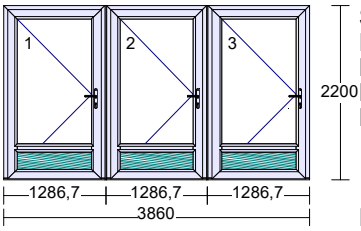

Série: **K90-AD**
Rám: AD-Rám 6015 + Práh 2560 VEN OTV.84mm, 6K, BT-82,5mm
Křídlo: Křídlo Dv. VEN 6027-120mm 5K-BT82,5
Barva in-ex: **Bílá**
Kování: **název otvírky** **výška kliky**
Zámek Panikový, levé 1020
Zámek Panikový, levé 1020
Zámek Panikový, levé 1020

Parametr:
Paniková funkce E (přechod)
DIN Norma pro panikové kování DIN EN 1125
Povrch.úprava kliky Ušlechtilá ocel
Elektromotor ANO
Typ kliky RONDO, Nerez
Kabelová průchodka Rozpojitelná s vanou
Rozmer_Klucky 1020
Paniková funkce E (přechod)
DIN Norma pro panikové kování DIN EN 1125
Povrch.úprava kliky Ušlechtilá ocel
Elektromotor ANO
Typ kliky RONDO, Nerez
Kabelová průchodka Rozpojitelná s vanou
Rozmer_Klucky 1020
Paniková funkce E (přechod)
DIN Norma pro panikové kování DIN EN 1125
Povrch.úprava kliky Ušlechtilá ocel
Elektromotor ANO
Typ kliky RONDO, Nerez
Kabelová průchodka Rozpojitelná s vanou
Rozmer_Klucky 1020

Výplň: 3 * Dvojsklo Ug=1.10 W/m2K, Rw=35 dB 6.8/16/4 Stratobel 33.2 s mléčnou fólií /16TH/Iplus 1,1
3 * Sendvičová deska hladká BÍLÁ tl. 24mm, 24 mm
Příčka: 3 * SLOUPEK 92/83 MM 6049
BarvaPř.: 3 * Bílá
Spoj: Statický spoj 5204/3292, 19 mm
Kotvení: Vrtání 8mm L+P+H
Odvodnění: dopředu
Rozměry: 3860mm x 2200mm
Váha: 373 kg
Uw: 1.2 W/m^{2}K

cena za ks	sleva	cena za ks	cena celkem
273.288,00 Kč	50,00 %	136.644,00 Kč	136.644,00 Kč

3 Ks	3 Ks		Dveřní motor GEZE K600T montáž na straně pantů Konzole k pohonům	21.355,00 Kč	64.065,00 Kč

Pozice		Množství	Popis	Cena za ks	Cena celkem
0 Ks	0 Ks		**Panikové dveře, ven otvíravé, vnitřní hrazdy na všechna křídla**		
				0,00 Kč	0,00 Kč

4 4 Ks 9

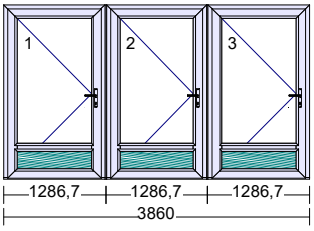

Série: **K90-AD**
Rám: AD-Rám 6015 + Práh 2560 VEN OTV.84mm, 6K, BT-82,5mm
Křídlo: Křídlo Dv. VEN 6027-120mm 5K-BT82,5
Barva in-ex: **Bílá**
Kování: **název otvírky** **výška kliky**
Zámek Panikový, levé 1020
Zámek Panikový, levé 1020
Zámek Panikový, levé 1020

Parametr:
Paniková funkce E (přechod)
DIN Norma pro panikové kování DIN EN 1125
Povrch.úprava kliky Ušlechtilá ocel
Elektromotor ANO
Typ kliky RONDO, Nerez
Kabelová průchodka Rozpojitelná s vanou
Rozmer_Klucky 1020
Paniková funkce E (přechod)
DIN Norma pro panikové kování DIN EN 1125
Povrch.úprava kliky Ušlechtilá ocel
Elektromotor ANO
Typ kliky RONDO, Nerez
Kabelová průchodka Rozpojitelná s vanou
Rozmer_Klucky 1020
Paniková funkce E (přechod)
DIN Norma pro panikové kování DIN EN 1125
Povrch.úprava kliky Ušlechtilá ocel
Elektromotor ANO
Typ kliky RONDO, Nerez
Kabelová průchodka Rozpojitelná s vanou
Rozmer_Klucky 1020

Výplň: 3 * Dvojsklo Ug=1.10 W/m2K, Rw=35 dB 6.8/16/4 Stratobel 33.2 s mléčnou fólií /16TH/Iplus 1,1
3 * Sendvičová deska hladká BÍLÁ tl. 24mm, 24 mm
Příčka: 3 * SLOUPEK 92/83 MM 6049
BarvaPř.: 3 * Bílá
Spoj: Statický spoj 5204/3292, 19 mm
Kotvení: Vrtání 8mm L+P+H
Odvodnění: dopředu
Rozměry: 3860mm x 2200mm
Váha: 373 kg
Uw: 1.2 W/m²K

cena za ks	sleva	cena za ks	cena celkem
273.288,00 Kč	50,00 %	136.644,00 Kč	546.576,00 Kč

0 Ks	0 Ks		**Panikové dveře, ven otvíravé, vnitřní hrazdy na všechna křídla**		
				0,00 Kč	0,00 Kč

Pozice	Množství	Popis	Cena za ks	Cena celkem

5 — 5 Ks — 10

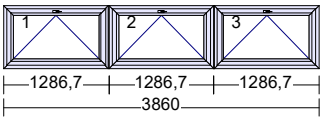

Série:	**K90-AD**	
Rám:	AD-Rám 6001, 70mm, 6K, BT-82,5mm	
Křídlo:	Křídlo 6003- 82mm fv, 6K BT-82,5mm	
Barva in-ex:	**Bílá**	
Kování:	**název otvírky**	**výška kliky**
	Sklopné (OS převod)	585,8
	Sklopné (OS převod)	584,3
	Sklopné (OS převod)	585,8
Výplň:	3 * Trojsklo Ug=0.50 W/m2K, Rw=33 dB 4/18/4/18/4 Iplus 1,1 /18TH/Matelux clear /18TH/Iplus 1,1	
Spoj:	Einfache Kopplung mit 2 x 3284	
Kotvení:	Vrtání 8mm L+P+H	
Odvodnění:	dopředu	
Rozměry:	3860mm x 770mm	
Váha:	113 kg	
Uw:	0.84 W/m^{2}K	

cena za ks	sleva	cena za ks	cena celkem
27.000,00 Kč	50,00 %	13.500,00 Kč	67.500,00 Kč

3 Ks	15 Ks	Klička standard TWENTE bílá, trn 35	49,10 Kč	736,50 Kč

6 — 1 Ks — 1

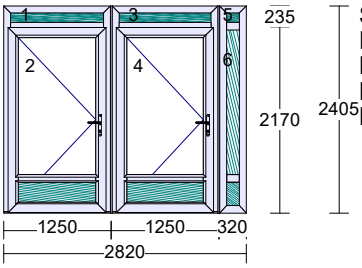

Série:	**K90-AD**	
Rám:	AD-Rám 6015 + Práh 2560 VEN OTV.84mm, 6K, BT-82,5mm	
Křídlo:	Fixní zasklení, Křídlo Dv. VEN 6027-120mm 5K-BT82,5	
Barva in-ex:	**Bílá**	
Kování:	**název otvírky**	**výška kliky**
	pevně v rámu	
	Zámek Panikový, levé	1020
	pevně v rámu	
	Zámek Panikový, levé	1020
	pevně v rámu	
	pevně v rámu	
Parametr:		
	Paniková funkce E (přechod)	
	DIN Norma pro panikové kování DIN EN 1125	
	Povrch.úprava kliky Ušlechtilá ocel	
	Barevné provedení pántu Bíla	
	Elektromotor ANO	
	Typ kliky RONDO, Nerez	
	Kabelová průchodka Rozpojitelná s vanou	
	Rozmer_Klucky 1020	
	Paniková funkce E (přechod)	
	DIN Norma pro panikové kování DIN EN 1125	
	Povrch.úprava kliky Ušlechtilá ocel	
	Barevné provedení pántu Bíla	
	Elektromotor ANO	
	Typ kliky RONDO, Nerez	
	Kabelová průchodka Rozpojitelná s vanou	
	Rozmer_Klucky 1020	
Výplň:	7 * Sendvičová deska hladká BÍLÁ tl. 24mm, 24 mm	
	2 * Dvojsklo Ug=1.10 W/m2K, Rw=35 dB 6.8/16/4 Stratobel 33.2 /16TH/Iplus 1,1	
Příčka:	3 * SLOUPEK 92/83 MM 6049	
BarvaPř.:	3 * Bílá	
Spoj:	Statický spoj 5204/3292, 19 mm	
Kotvení:	Vrtání 8mm L+P+H	
Odvodnění:	dopředu	

Pozice		Množství	Popis			Cena za ks	Cena celkem
			Rozměry: 2820mm x 2405mm Váha: 287 kg Uw: 1.2 W/m²K				
				cena za ks	sleva	cena za ks	cena celkem
				197.484,00 Kč	50,00 %	98.742,00 Kč	98.742,00 Kč
0 Ks	0 Ks		**Panikové dveře, ven otvíravé, vnitřní hrazda na obě křídla**				
						0,00 Kč	0,00 Kč
1 Ks	1 Ks		Dveřní motor GEZE K600T montáž na straně pantů Konzole k pohonům				
						21.355,00 Kč	21.355,00 Kč
7		72 Ks					
			Piktogramy				
						cena za ks	cena celkem
						6.440,00 Kč	6.440,00 Kč
8		244,646 m					
			Demontážní práce				
						cena za ks	cena celkem
						100,00 Kč	24.464,60 Kč
9		244,646 m					
			Montážní práce, včetně zednického začištění				
						cena za ks	cena celkem
						450,00 Kč	110.090,70 Kč
10		1 Ks					
			Montáž elekrozařízení				
						cena za ks	cena celkem
						28.500,00 Kč	28.500,00 Kč
11		88,73 m²					
			ODBORNÉ ZAMĚŘENÍ výrobních rozměrů - REKONSTRUKCE				
						cena za ks	cena celkem
						200,00 Kč	17.746,00 Kč

Pozice	Množství	Popis	Cena za ks	Cena celkem
12	88,73 m²			
		Vedení stavby		
			cena za ks	cena celkem
			500,00 Kč	44.365,00 Kč
13	147,390 m			
		Transport výrobků včetně vykládky		
			cena za ks	cena celkem
			75,00 Kč	11.054,30 Kč
14	147,390 m			
		Doprava techniků na stavbu		
			cena za ks	cena celkem
			30,00 Kč	4.421,70 Kč

Výrobky v této kalkulaci nejsou dimenzovány pro horské, přímořské nebo jiné extrémně větrné oblasti dle ČSN EN 1991-1-4.
https://www.dlubal.com/cs/oblasti-zatizeni-snehem-vetrem-a-zemetresenim/vitr-csn-en-1991-1-4.html

ZAVĚREČNÁ USTANOVENÍ:

1. Cenová nabídka má platnost 30 dní.
2. Termíny dodání a platební podmínky jsou sjednávány individuálně a budou součástí smlouvy uzavřené před zahájením výroby.
3. Cena montážních prací je stanovena za plynule probíhající montáž celého rozsahu smlouvy v dohodnutém termínu a bez přerušení z důvodů na straně objednatele. Při přerušení montáže vinou objednatele budou doúčtovány vzniklé vícenáklady.
4. Záruka:
   a) Plastové výrobky námi montované 60 měsíců, výrobky dodávané 24 měsíců.
   b) Parapety, rolety a žaluzie 24 měsíců, zednické začištění 24 měsíců.
5. V případě dodávaných výrobků se záruka vztahuje pouze na výrobky, nikoli na jejich funkčnost po zabudování.
6. Objednatel je povinen odstranit ochrannou folii nejpozději do 3 měsíců ode dne zabudování.
7. Pro spolehlivou funkci výrobků je nezbytné zajistit čistotu kování a odtokových drážek v dolní části rámu a provádět 1 x za 6 měsíců kompletní údržbu dle návodu na obsluhu a údržbu.

Objednatel potvrzuje, že souhlasí s údaji uvedenými v cenové nabídce, se smyslem otevírání výrobků, s jejich cenou, rozměrem, počtem a dalšími vlastnostmi.

....
Datum
Podpis
objednatele