## ŘEZ A–A

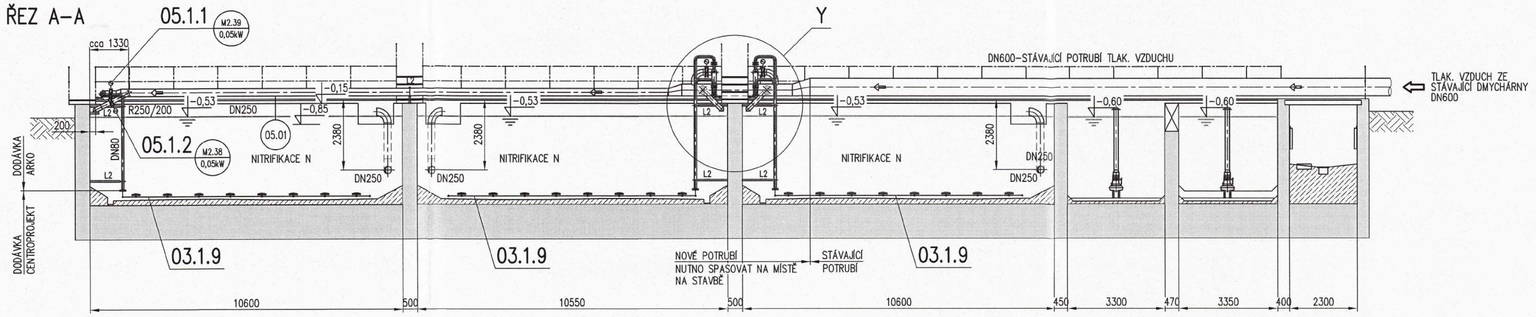


## DETAIL Y

M1:25

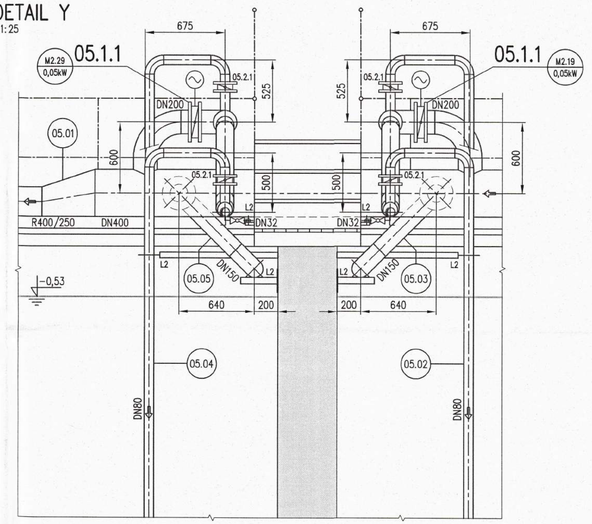


## ŘEZ B–B

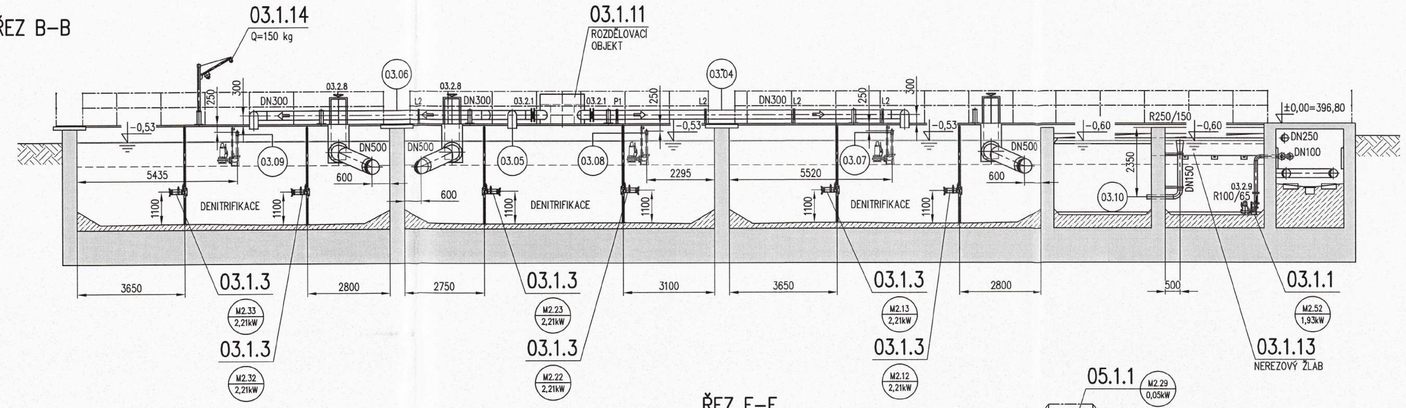


## ŘEZ F–F

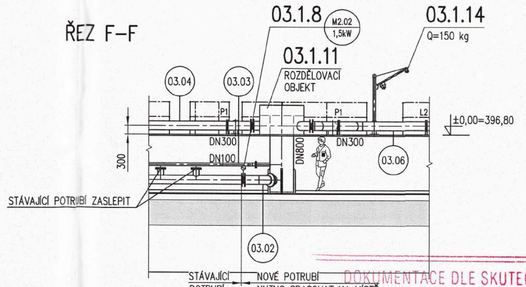


DOKUMENTACE DLE SKUTEČNÉHO STAVU
OPRAVENO DNE:

## ŘEZ F–F

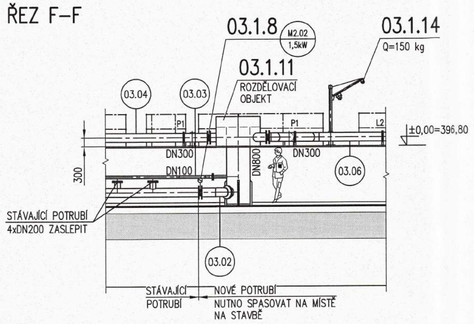


## ŘEZ E–E

M1:50

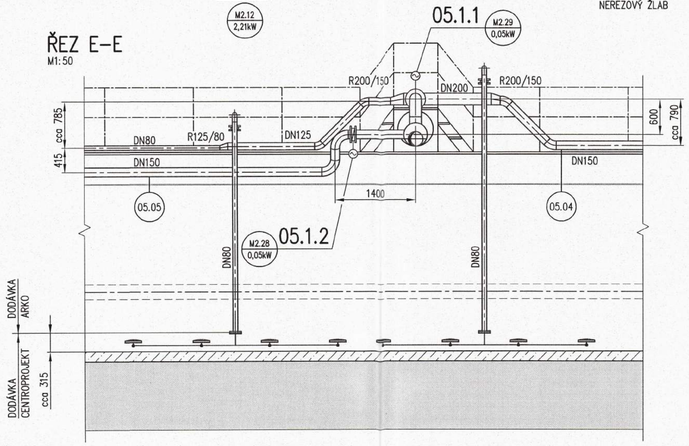


NOVÉ ZAŘÍZENÍ A POTRUBÍ

STÁVAJÍCÍ ZAŘÍZENÍ A POTRUBÍ

±0,00 = 396,80 m.n.m. Bpv

1

| | | | | | |
|---|---|---|---|---|---|
| ARKO TECHNOLOGY a.s. | | Vídeňská 108, 619 00 Brno, tel.: 547423211, fax.: 547423221 | | | |
| Stupeň: DPS | Měřítko: 1:100, 1:50, 1: | Navrhoval: JANOVSKÝ | Podpis | Změna: 01.09.14 SK.STAV JANOVSKÝ | Orientační číslo: F.06 |
| | | Kreslil: JANOVSKÝ | | | |
| | | Přezkoušel | | | |
| | | Schválil: ING. MIKULA | | | |
| Akce: Intenzifikace ČOV Sokolov – I. etapa | | | | Datum: 06/2014 | |
| Provozní soubor: PS 03 BIOLOGICKÉ ČIŠTĚNÍ | | | | Soubor: 835-SO-D288,289-PS03 | Archivní číslo: 835/2012 |
| Název: DISPOZICE BIOLOGICKÉ LINKY – ŘEZY A–A, B–B, E–E, F–F | | | | Formát: 2 | Č. výkresu: 220.289 |

TENTO VÝKRES A JEHO PŘÍLOHY OZNAČUJEME JAKO "DŮVĚRNÉ" VE SMYSLU § 271 OBCHODNÍHO ZÁKONÍKU. VÝKRESY JSOU NAŠIM DUŠEVNÍM VLASTNICTVÍM; NESMÍ BÝT BEZ NAŠEHO PÍSEMNÉHO SOUHLASU KOPÍROVÁNY, ROZMNOŽOVÁNY ANI ZPŘÍSTUPNĚNY JINÝM OSOBÁM NEBO ORGANIZACÍM.